企业简介
ENTERPRISE PROFILE

星牌优时吉建筑材料有限公司是由中国建材行业领袖企业北京金隅集团和世界建材巨头美国USG集团共同投资新建的中美合资企业，是亚洲规模最大、技术最领先、设备最先进、产品最丰富、系统配套最完善的商用天花系统专业制造商，是国内商用天花吊顶的开创者与引领者。主要产品为矿棉天花板及配套烤漆龙骨，其中矿棉天花板年生产能力为2500万平方米，龙骨年产量为3000万米。

星牌优时吉矿棉天花板是集防火、吸声、隔热、保温、装饰等性能于一体的环保型吊顶材料。星牌优时吉是国内唯一能同时生产低容重和高矿棉配方两种工艺系列产品的矿棉天花专业生产企业，可生产明架、暗架、粘贴三种安装方式，20余种图案，近200种规格的矿棉天花系列产品，产品质量达到国际先进水平！

星牌优时吉烤漆龙骨采用全套进口自动化设备，选用国内优质原材料，产品包括平面T型、平面凹槽、立体凹槽、组合凹槽、暗架龙骨及配件，其中带有合金端头的抗震龙骨为世界首创。星牌优时吉秉承“质量、责任、尊重、共赢”为核心的企业价值观，利用覆盖中国及亚太地区的营销网络，为客户提供一流的、国际化的产品和服务。

目录
CONTENTS

05 明架系统
23 暗架系统
41 明暗架系统
59 走廊无吊点系统
61 粘贴系统
67 经典方案

发展历程
DEVELOPMENT HISTORY

2017

实现更高的市场占有率
Achieved higher market share.

2016

推出梅斯、静醛、育星等功能性产品
Developed functional products such as Mars, Nice, and E-Star.

2014

丰富的产品体系和创新的吊装系统，持续引领潮流
Abundant product systems and innovative ceiling systems continue to lead the trend.

2012

荣膺美国LEED认证和中国绿色标志产品
Honored as Chinese Green Labeled Product and American LEED certification.

2008

携手USG共建亚洲规模最大的矿棉板基地
Joined with USG to set up the largest ceiling board production base in Asia.

1996

引进龙骨生产线实现天花吊顶系统配套
Introduced grid production lines to match the ceiling tile suspension systems.

1984

引进日本Nittobo技术，产品品质与国际接轨
Introduced Nittobo technology, making product quality meet international standard.

1974

国内首创第一块矿棉天花版
The first plant for mineral ceiling board in China.

理念与愿景
CONCEPT VISION

核心价值观

质量、责任、尊重、共赢

Quality Responsibility Respect Win-win

企 业 愿 景

致力于成为全球商用天花系统专家

To become a global commercial ceiling system expert

企 业 使 命

企业、客户、员工的和谐共生

Harmonious coexistence of Enterprises, Customers and Employees

团队价值观

团结、勤勉、创新、和谐、奉献

Unity, Diligence, Innovation, Harmony Dedication

明架系统平面图

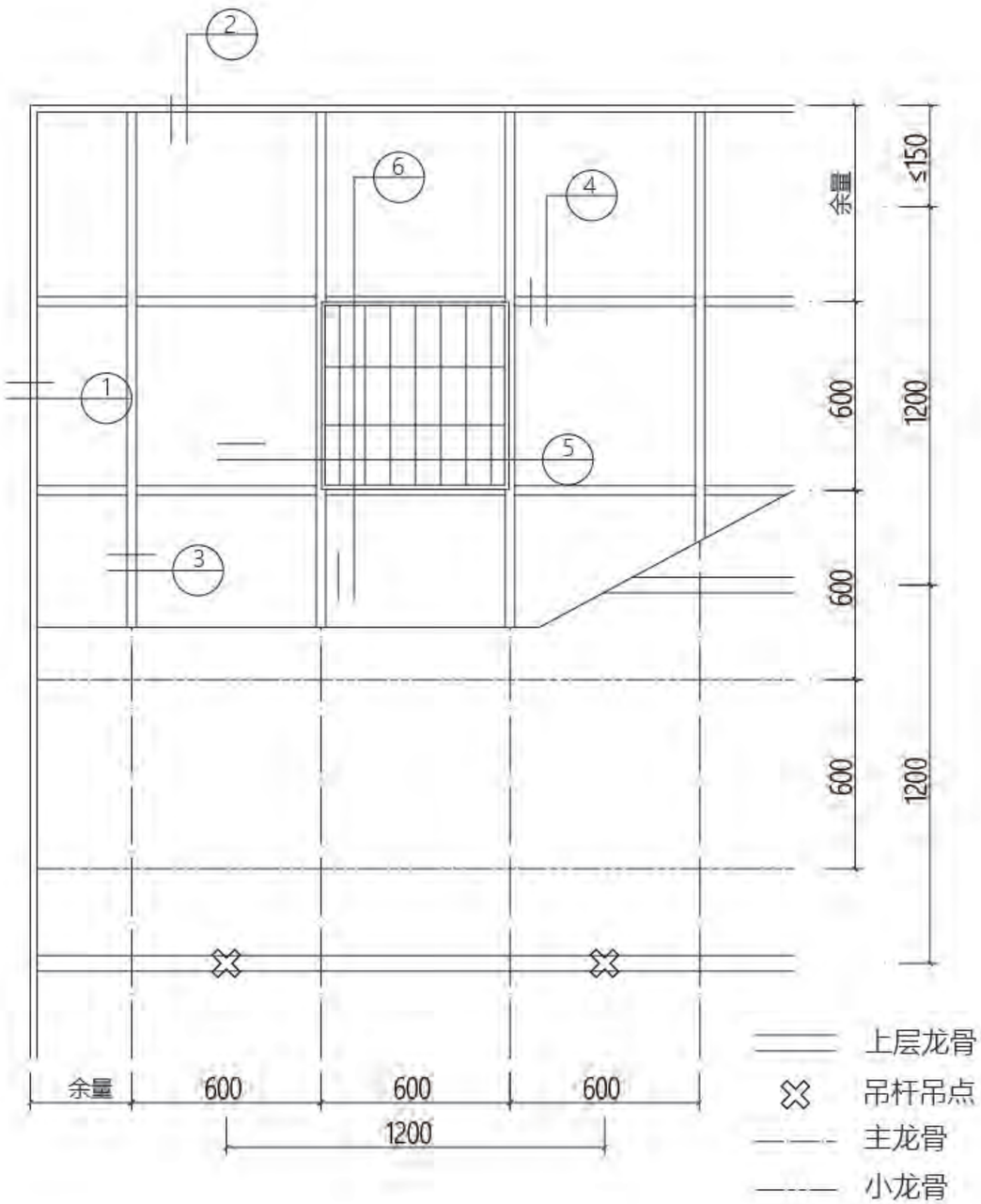

适用格栅灯搭配图例

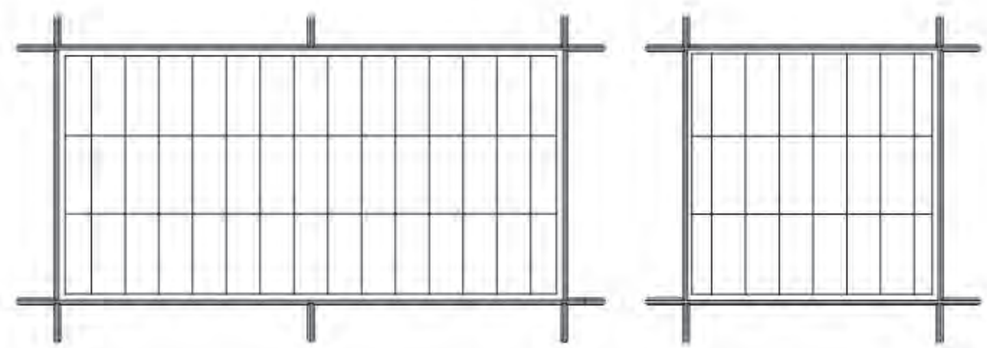

1200*600格栅灯　　600*600格栅灯

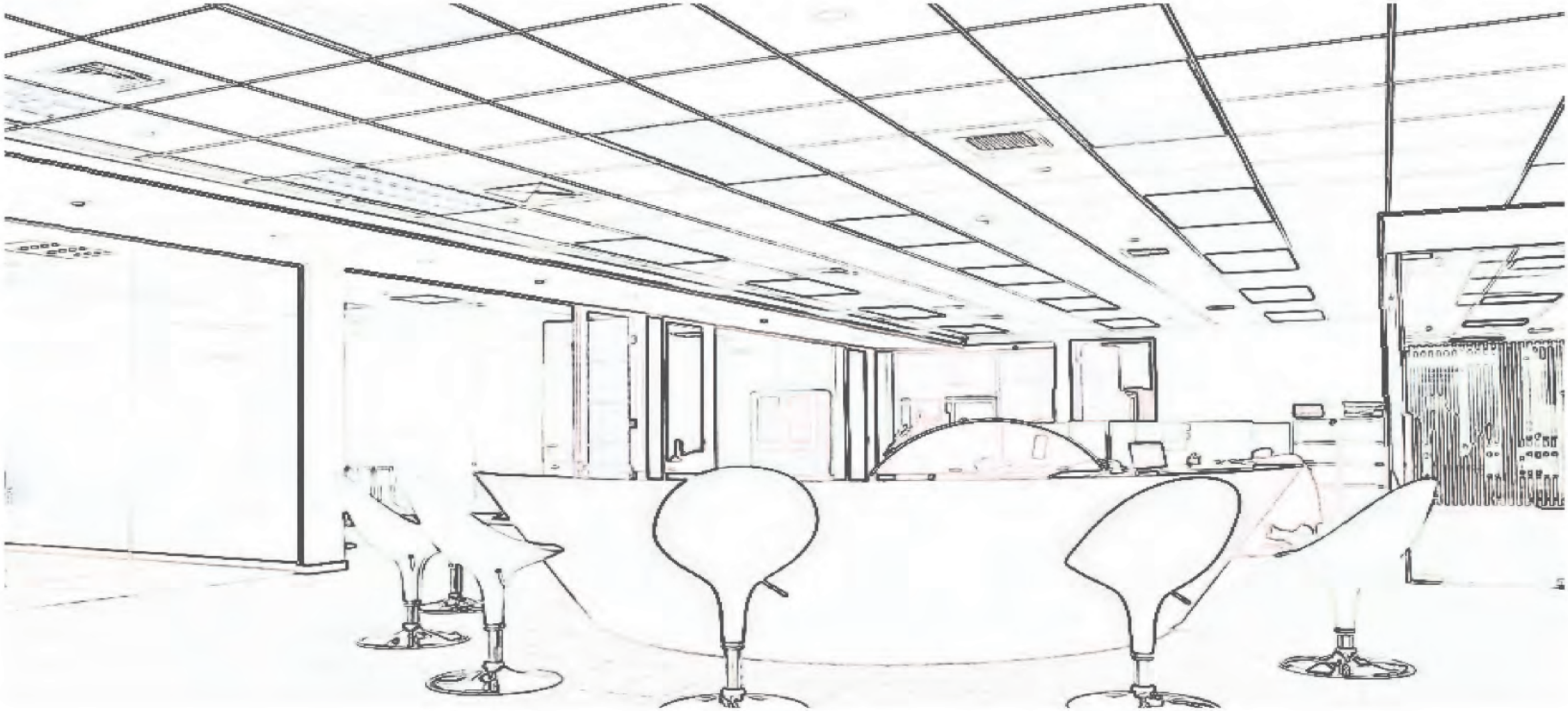

/ 明架系统 /

矿棉板图案与明架龙骨共同构成装饰面，饰面的变化、裁边的变化、龙骨形状的变化，板材尺寸的变化，形成风格多样的装饰效果。

明架系统立体图

第一步　安装上层龙骨
第二步　安装边龙骨
第三步　安装饰面明龙骨
第四步　安装矿棉板

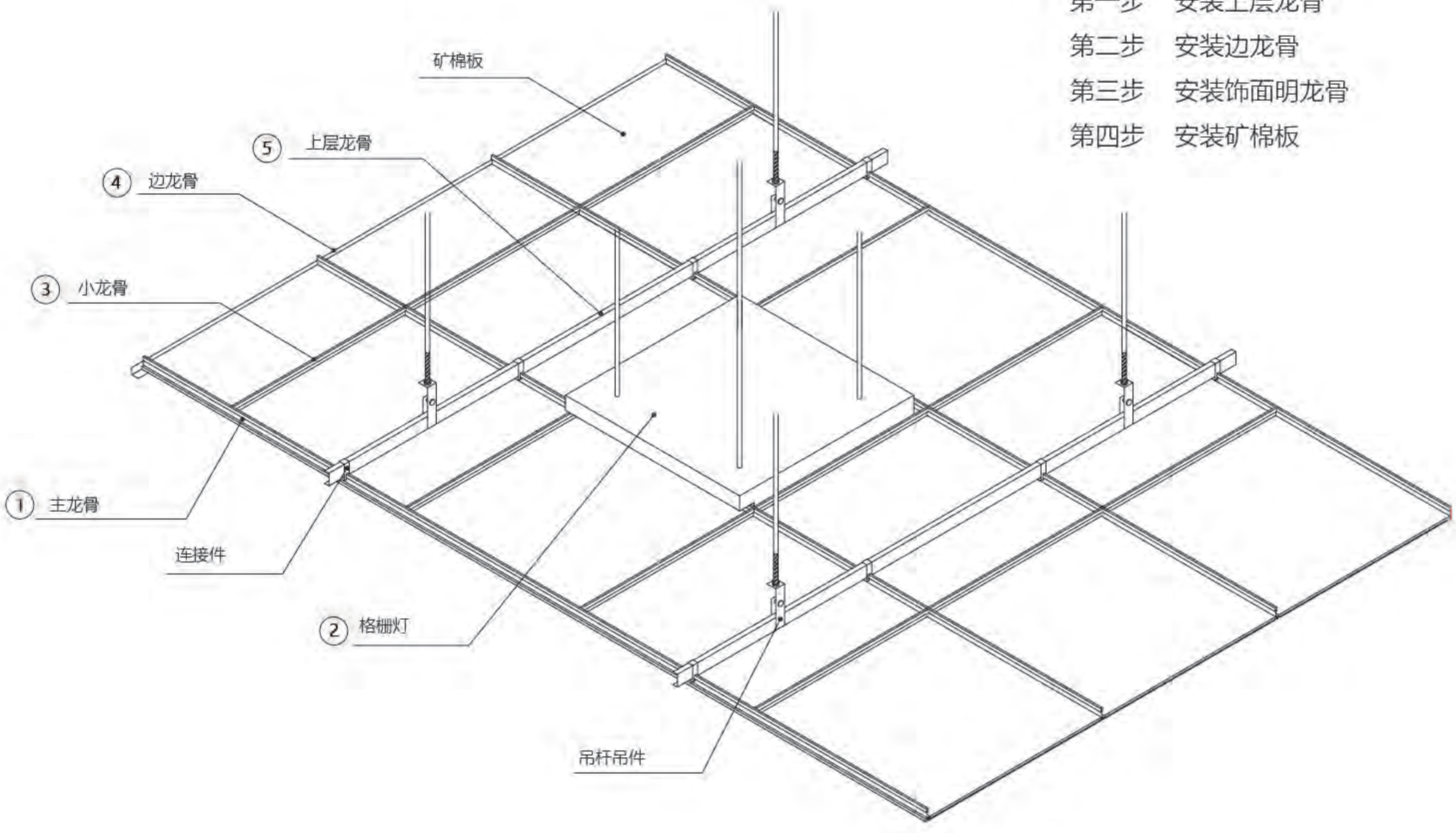

明架系统节点图

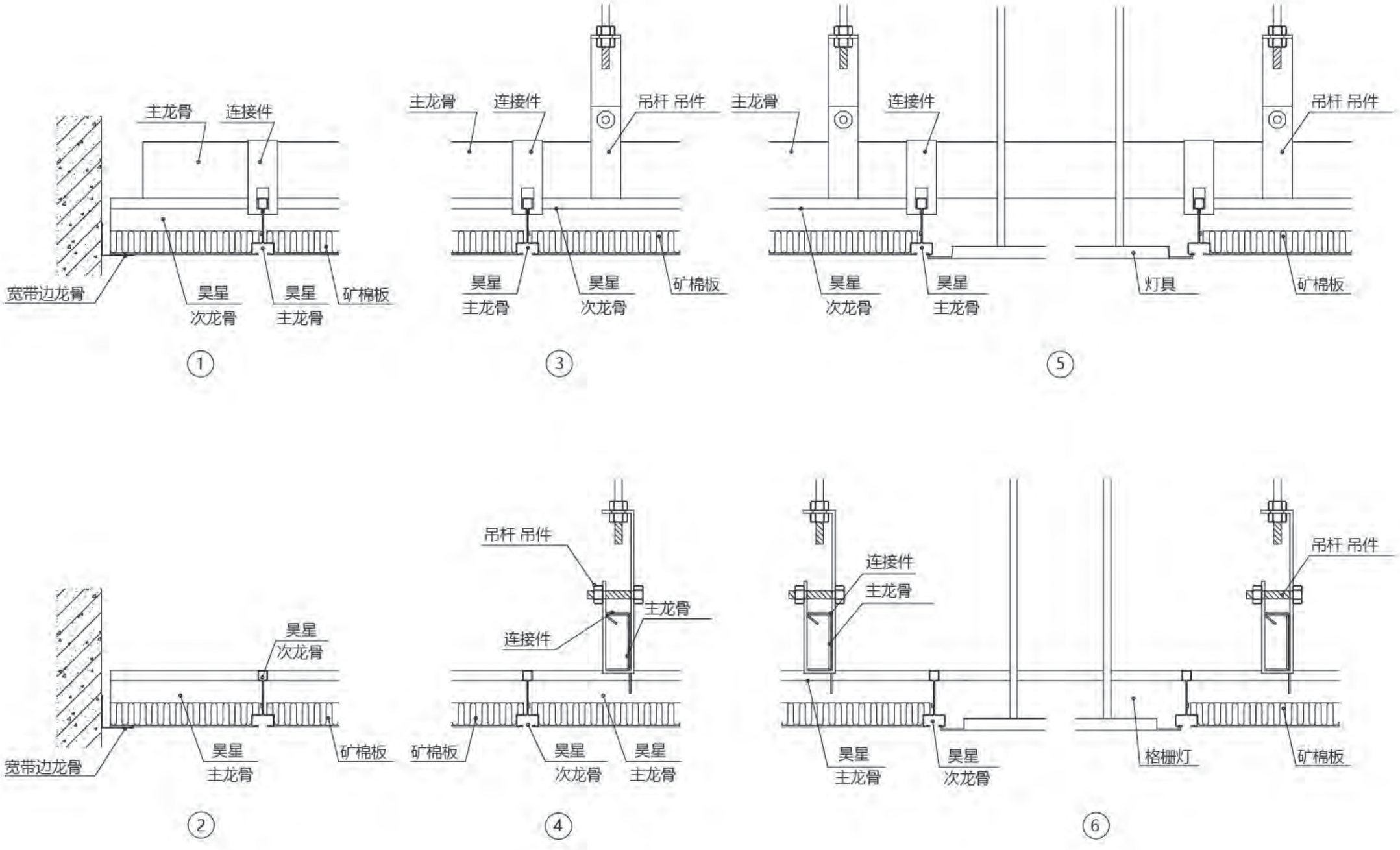
主龙骨
连接件
宽带边龙骨
昊星
次龙骨
昊星
主龙骨
矿棉板
①
主龙骨
连接件
吊杆 吊件
昊星
主龙骨
昊星
次龙骨
矿棉板
③
主龙骨
连接件
昊星
次龙骨
昊星
主龙骨
灯具
吊杆 吊件
矿棉板
⑤
昊星
次龙骨
宽带边龙骨
昊星
主龙骨
矿棉板
②
吊杆 吊件
主龙骨
连接件
矿棉板
昊星
次龙骨
昊星
主龙骨
④
连接件
主龙骨
昊星
主龙骨
昊星
次龙骨
格栅灯
吊杆 吊件
矿棉板
⑥

/明架式吊顶/

明架式吊顶

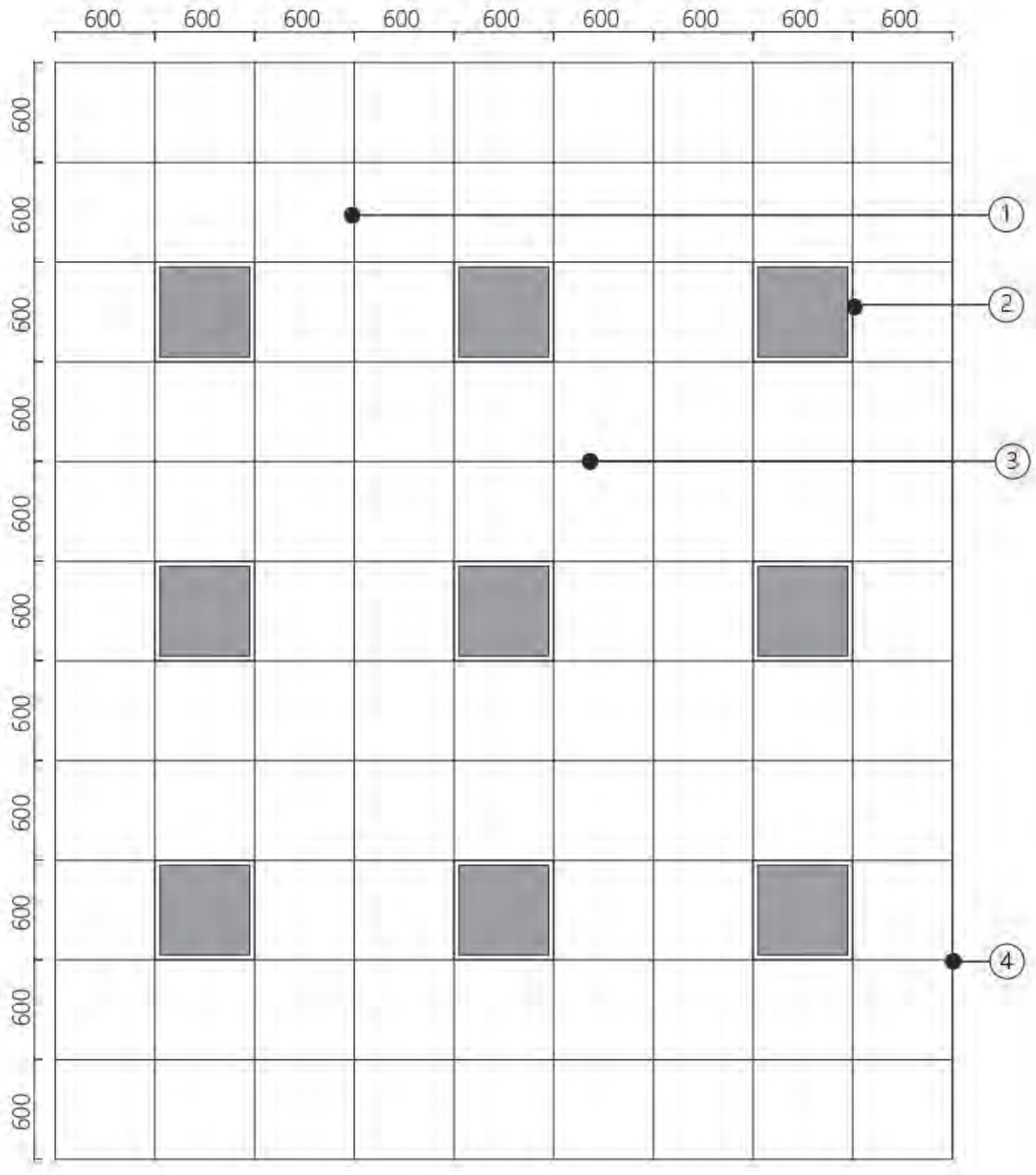

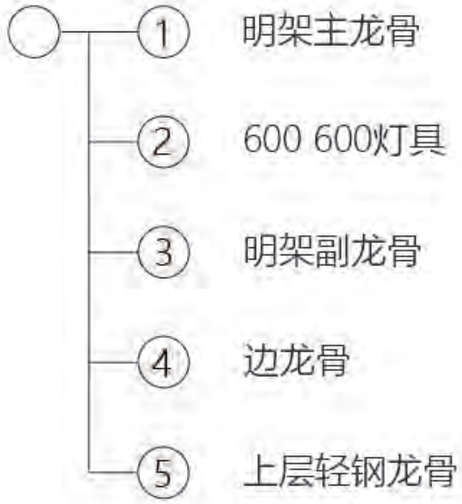

轻钢龙骨及烤漆边骨吊顶详图

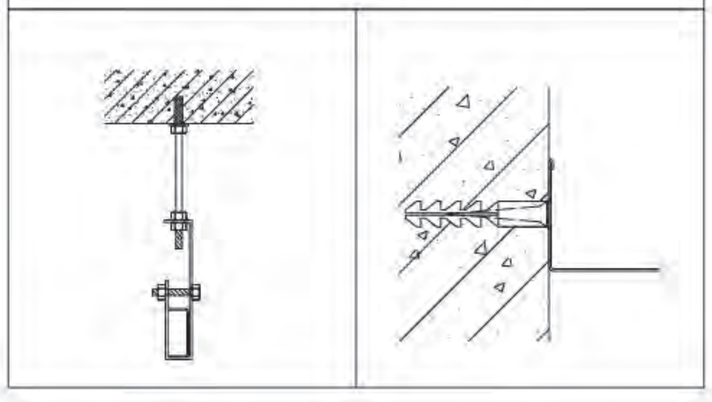

/明架式吊顶/

明架式吊顶

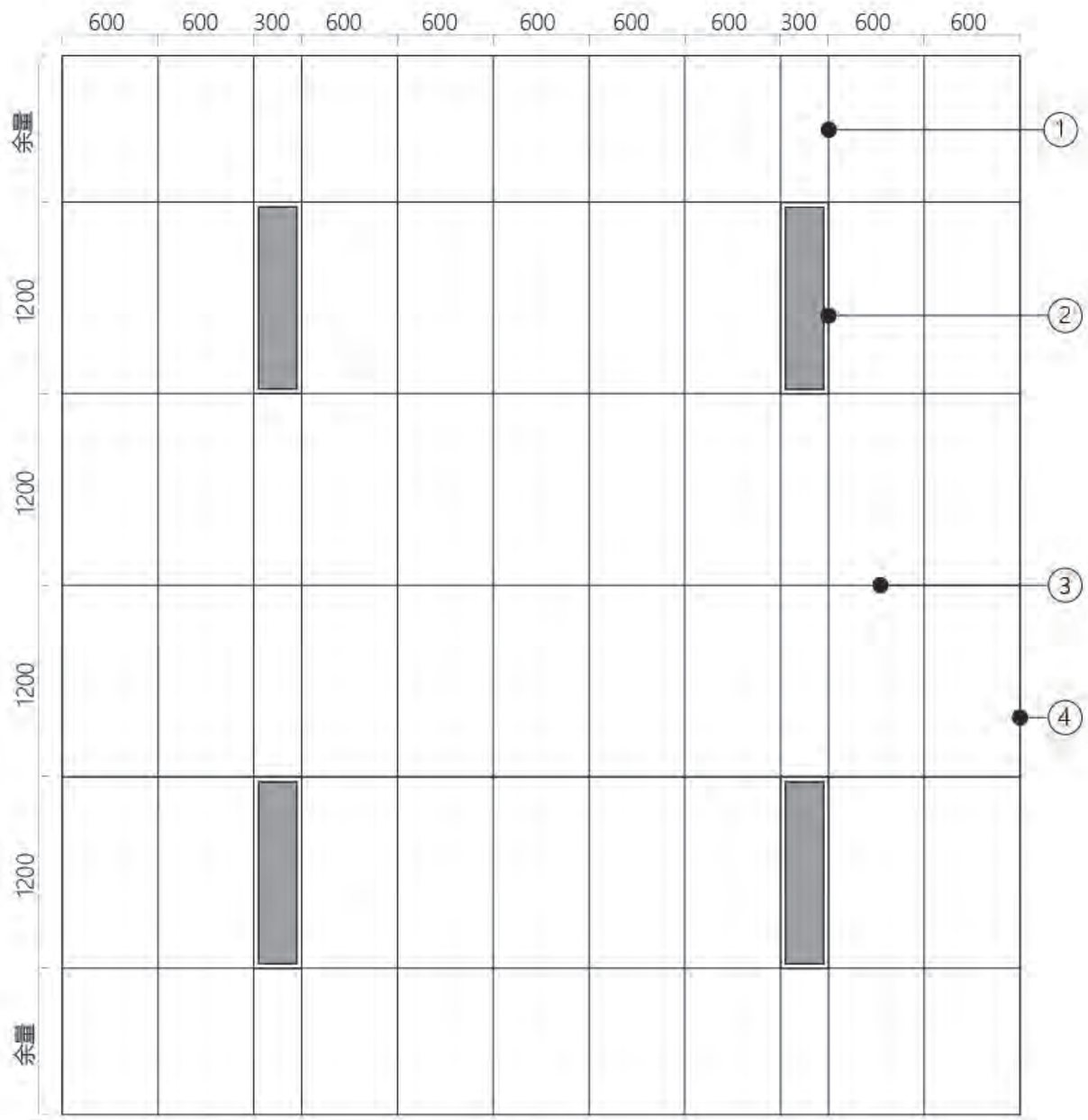
600
600
300
600
600
600
600
600
300
600
600
余量
1200
1200
1200
1200
余量
1
2
3
4

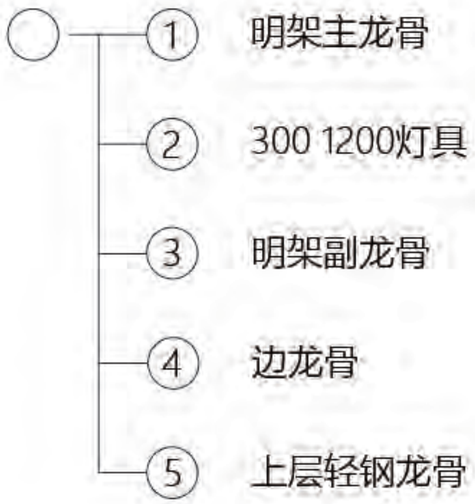
1 明架主龙骨
2 300 1200灯具
3 明架副龙骨
4 边龙骨
5 上层轻钢龙骨

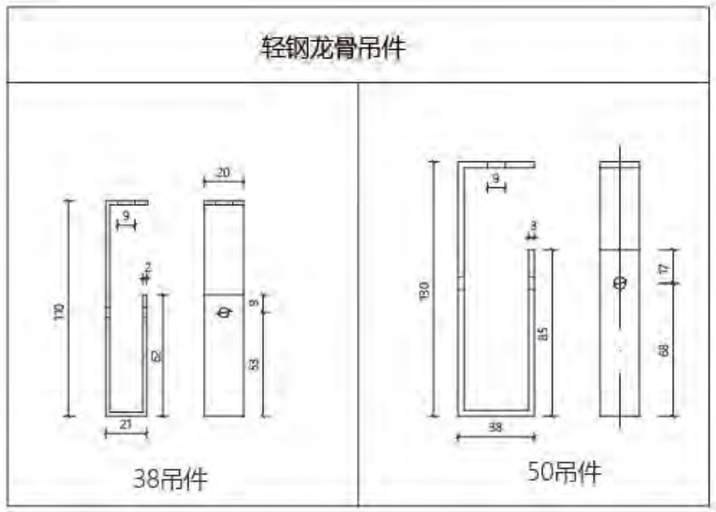
轻钢龙骨吊件
38吊件
50吊件

/明架式吊顶/

明架式吊顶

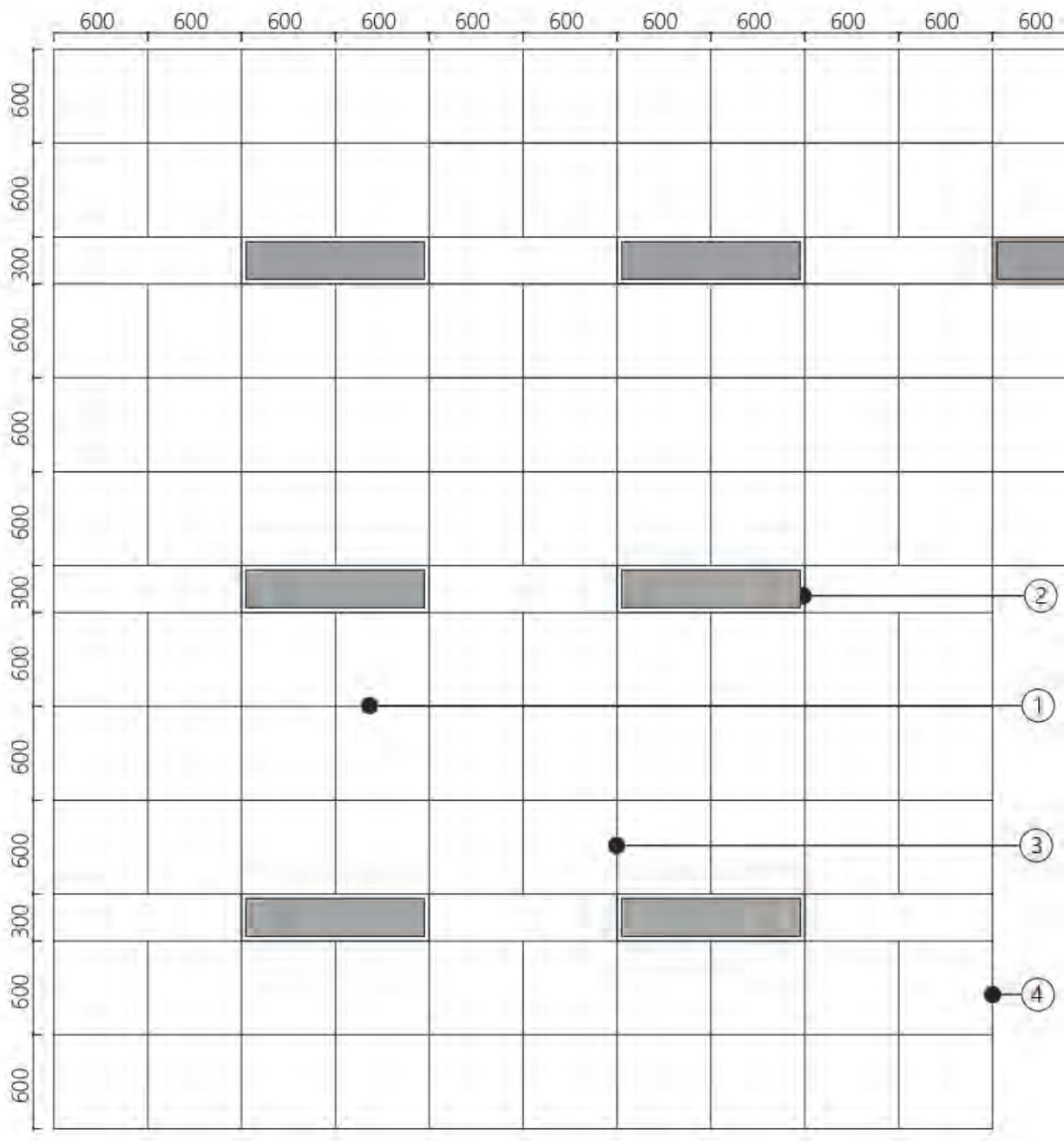

1 明架主龙骨

2 300 1200灯具

3 明架副龙骨

4 边龙骨

5 上层轻钢龙骨

明架主骨挂件

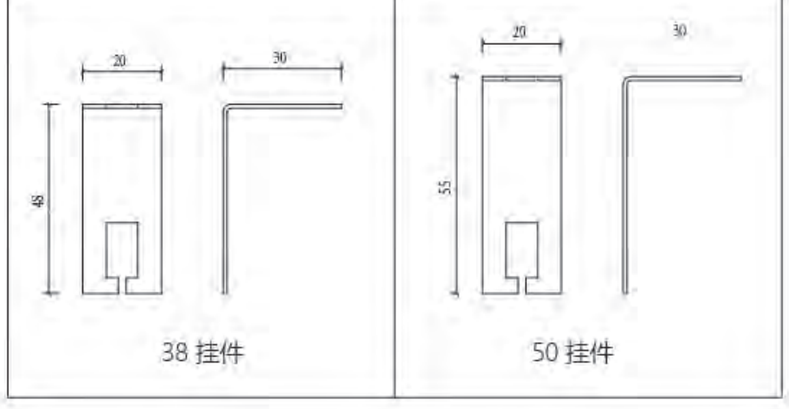

/明架式吊顶/

明架式吊顶

① 明架主龙骨　② 300 1200灯具　③ 明架副龙骨

④ 边龙骨　⑤ 上层轻钢龙骨

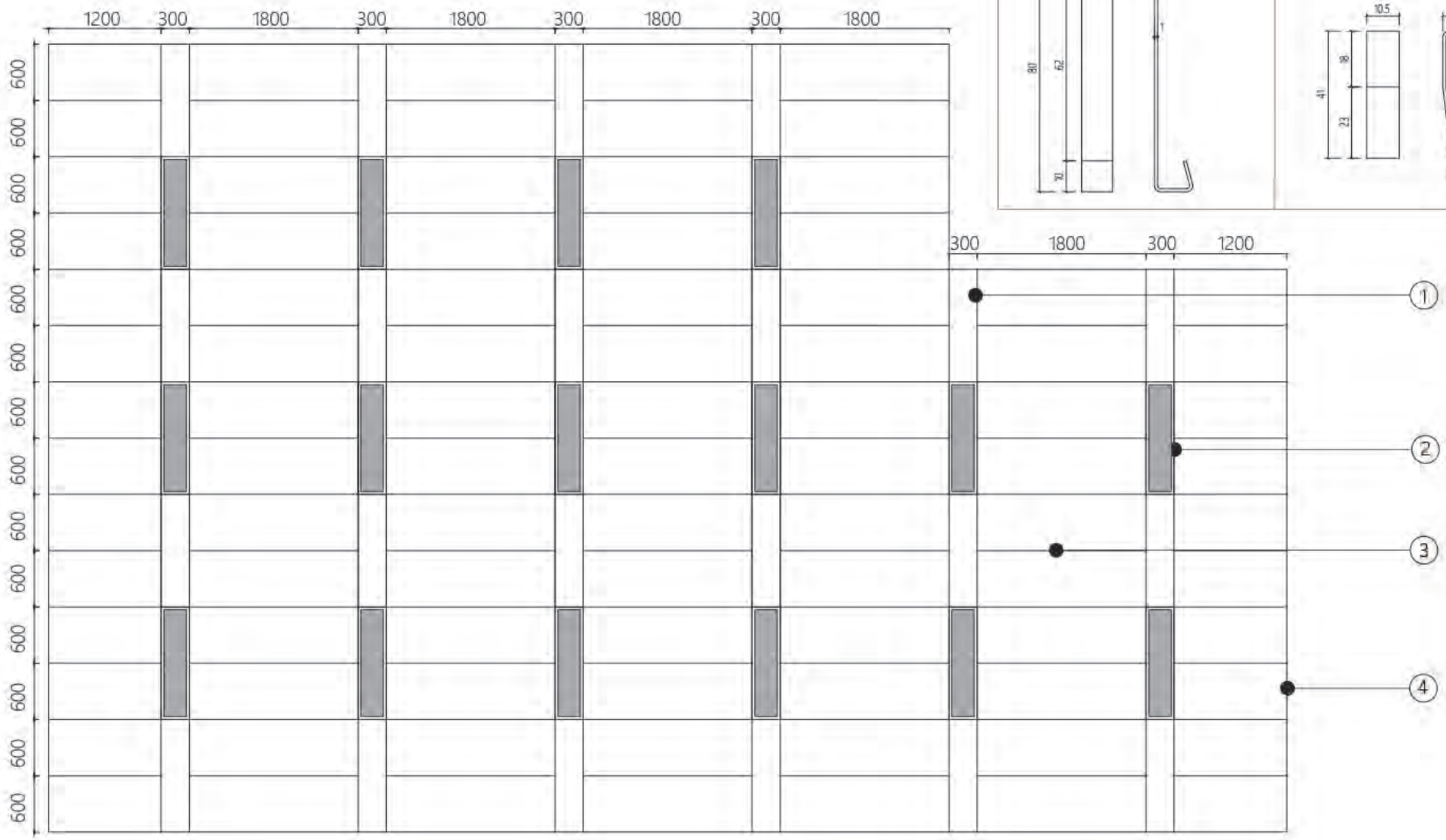

活动吊件连接件尺寸图

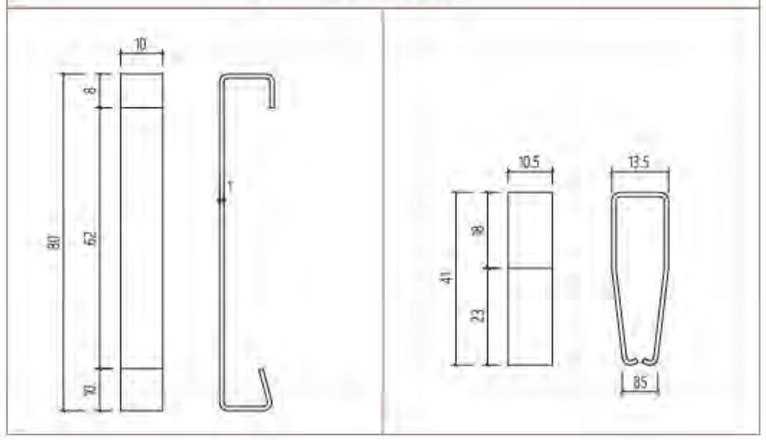

/明架式吊顶/

明架式吊顶

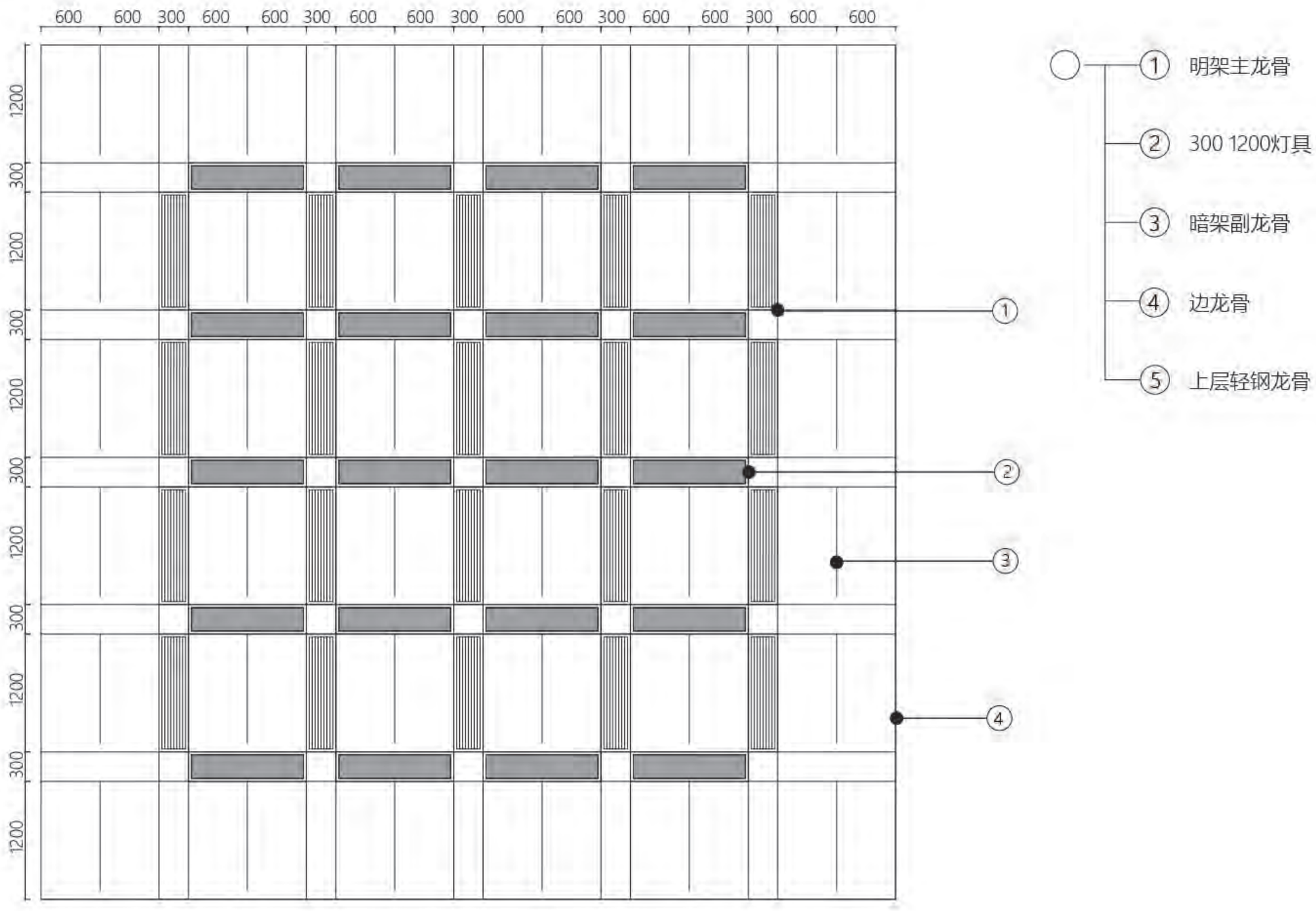
600 600 300 600 600 300 600 600 300 600 600 300 600 600 300 600 600
1200
300
1200
300
1200
300
1200
300
1200
300
1200
1
2
3
4
1 明架主龙骨
2 300 1200灯具
3 暗架副龙骨
4 边龙骨
5 上层轻钢龙骨

/明架式吊顶/

明架式吊顶

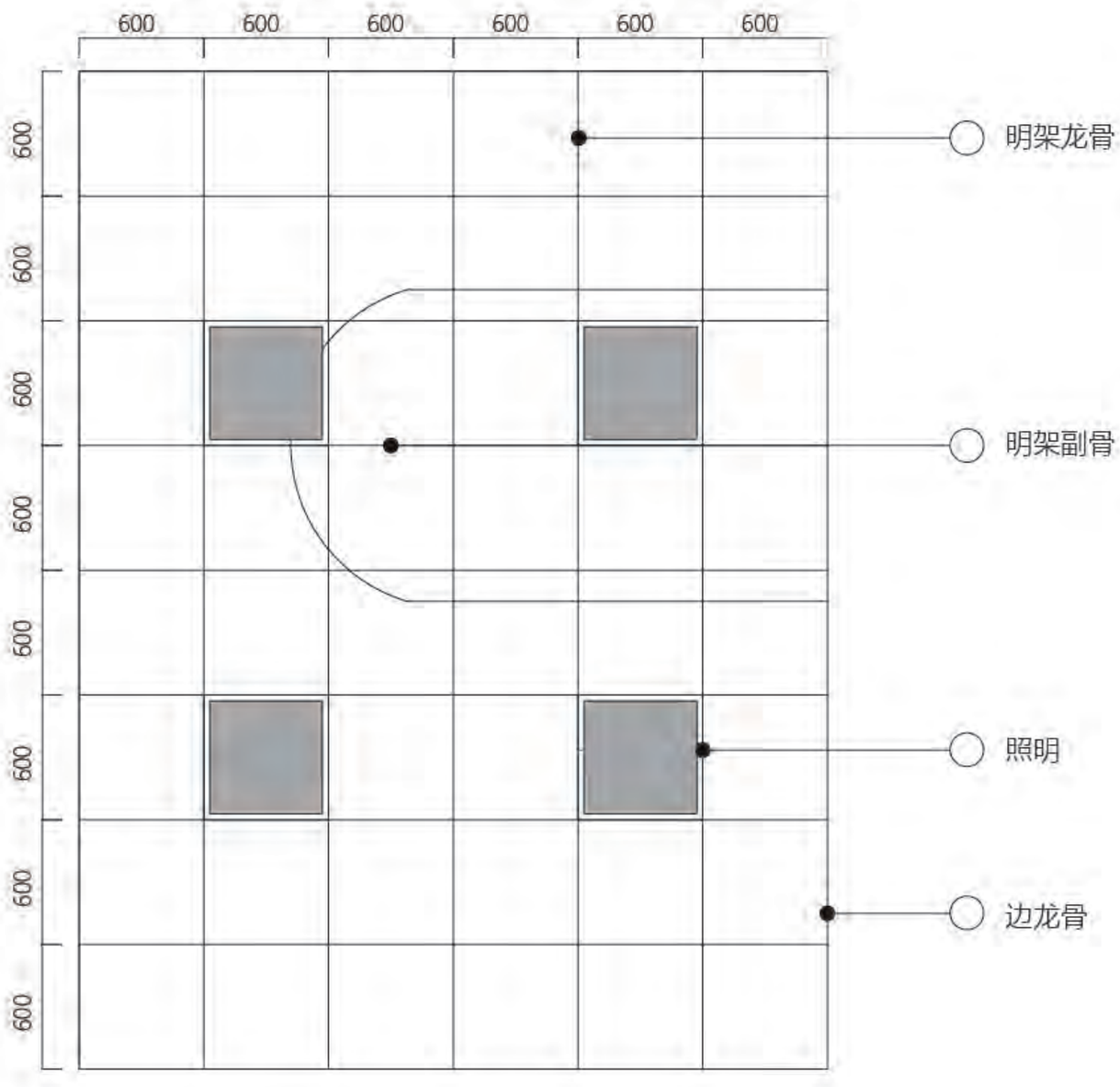
600
600
600
600
600
600
600
600
600
600
600
600
600
明架龙骨
明架副骨
照明
边龙骨

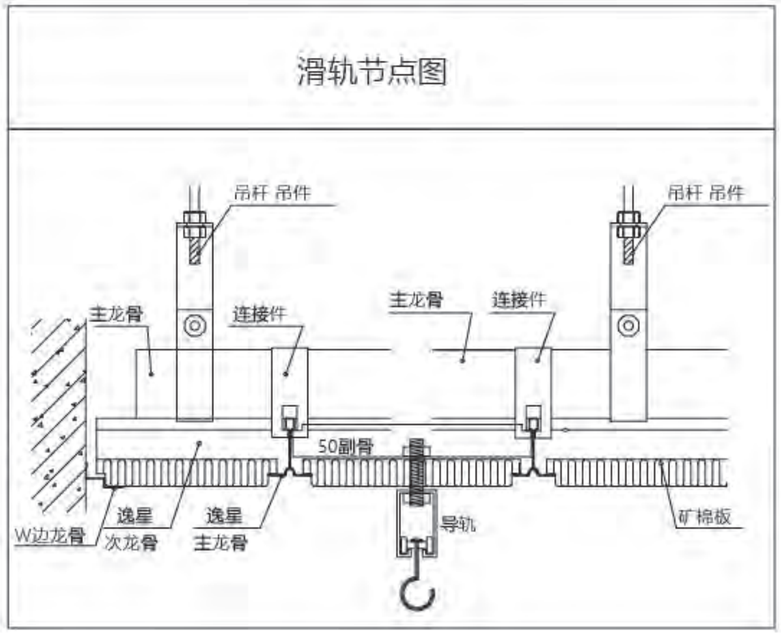
滑轨节点图
吊杆 吊件
吊杆 吊件
主龙骨
连接件
主龙骨
连接件
50副骨
逸星
逸星
W边龙骨
次龙骨
主龙骨
导轨
矿棉板

/明架式吊顶/

明架式吊顶

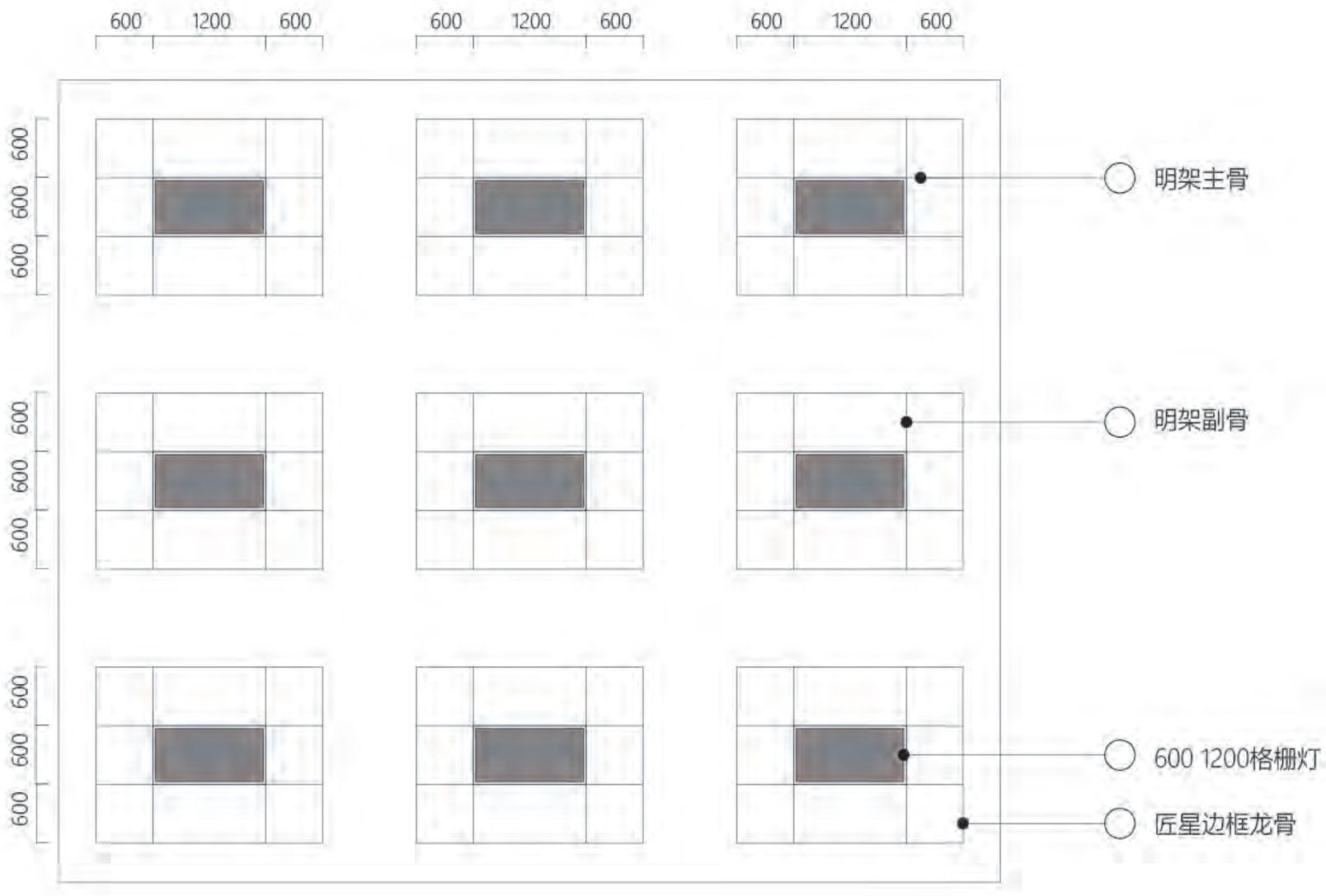
600
1200
600
600
1200
600
600
1200
600
600
600
600
600
600
600
600
600
600
600
600
明架主骨
明架副骨
600 1200格栅灯
匠星边框龙骨

边框龙骨配件详图
边框龙骨连接件

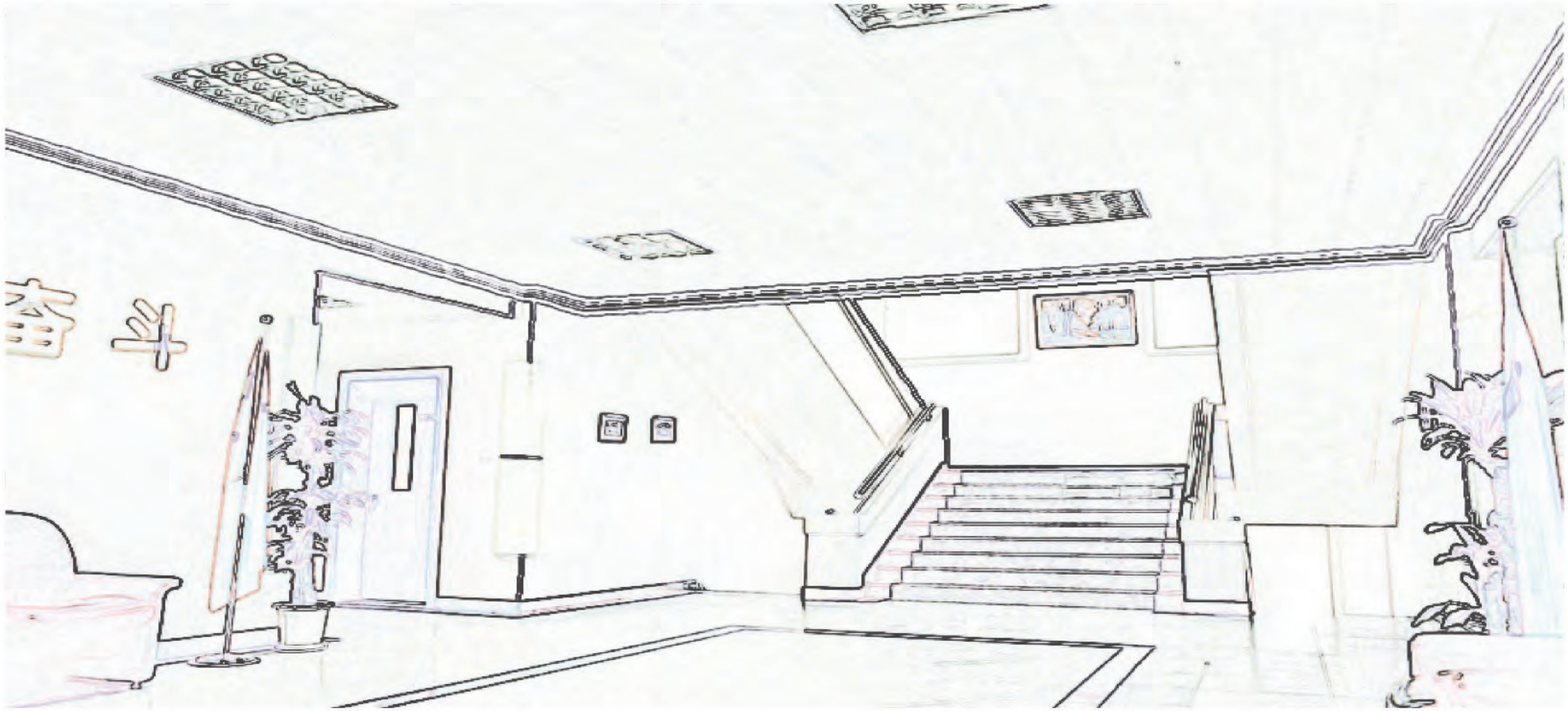

/ 暗架系统 /

矿棉板与矿棉板互相错缝或对缝拼接，形成的装饰面分割精准细腻，龙骨不外露，矿棉板可开启，不需设检修孔，饰面平整净洁。

暗架系统平面图

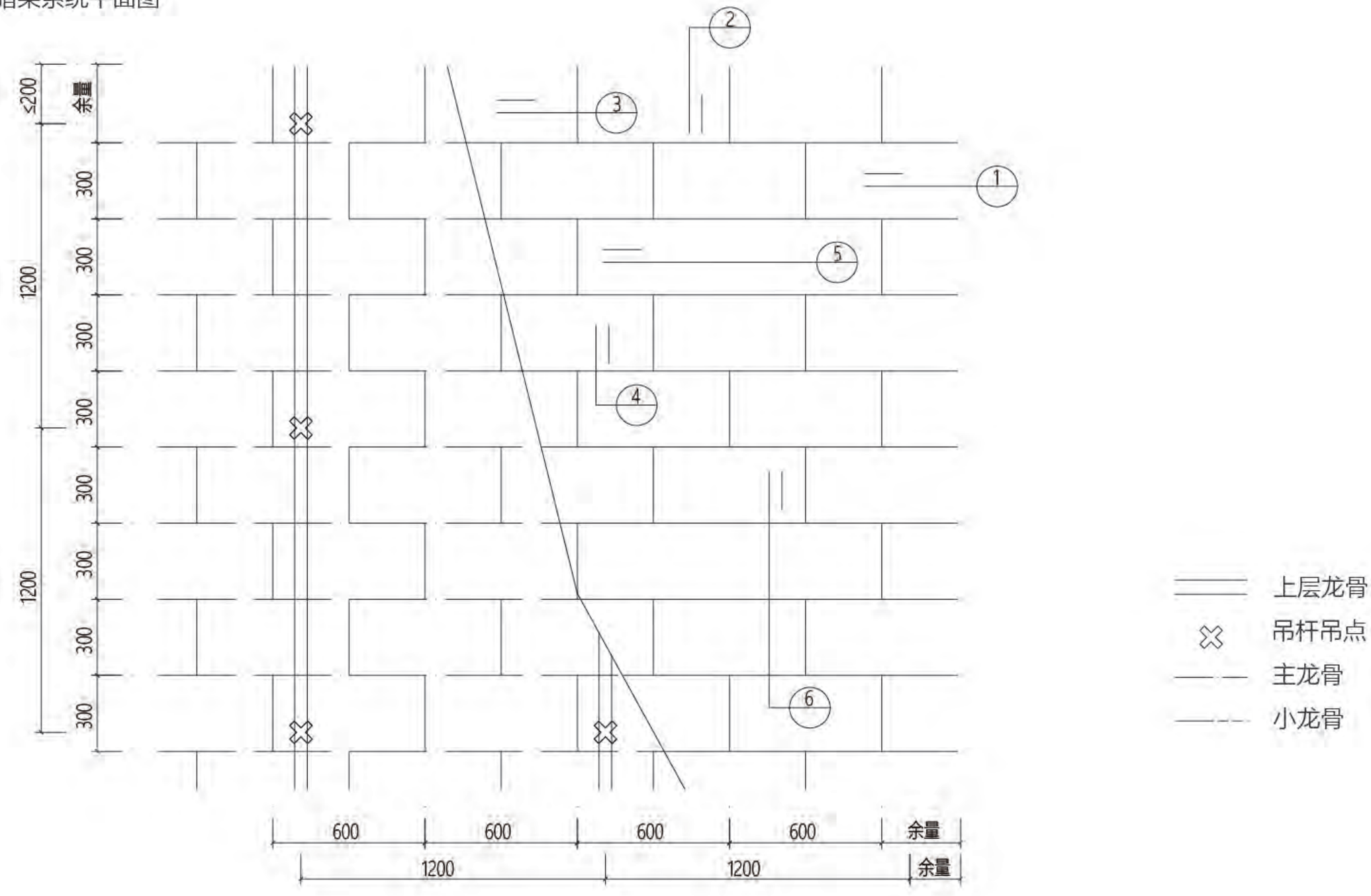
≤200
余量
300
300
300
300
300
300
300
300
1200
1200
1
2
3
4
5
6
600
600
600
600
余量
1200
1200
余量
上层龙骨
吊杆吊点
主龙骨
小龙骨

暗架系统立体图

第一步　安装上层龙骨
第二步　安装边龙骨
第三步　安装下层暗架龙骨
第四步　安装矿棉板

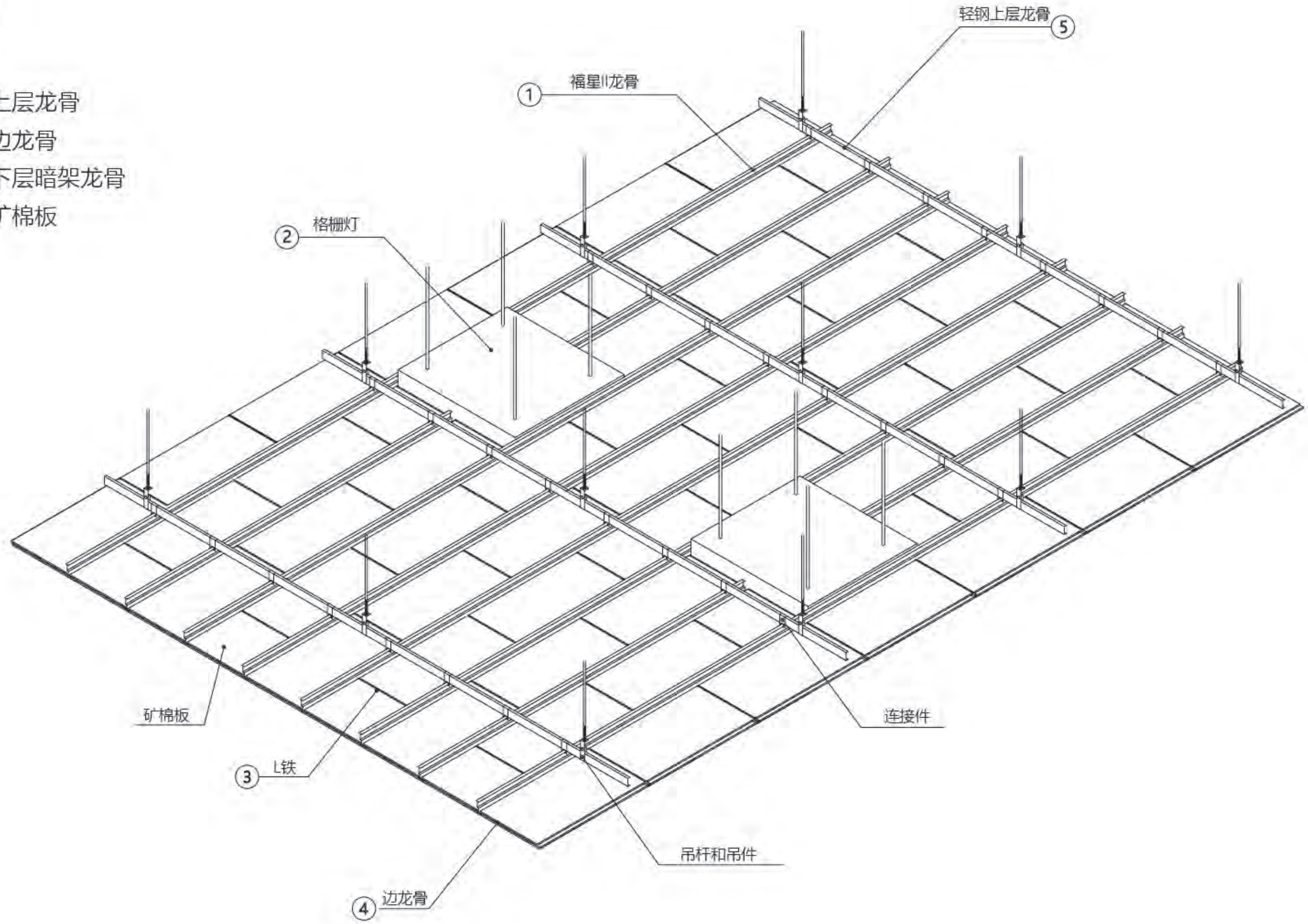

暗架系统节点图

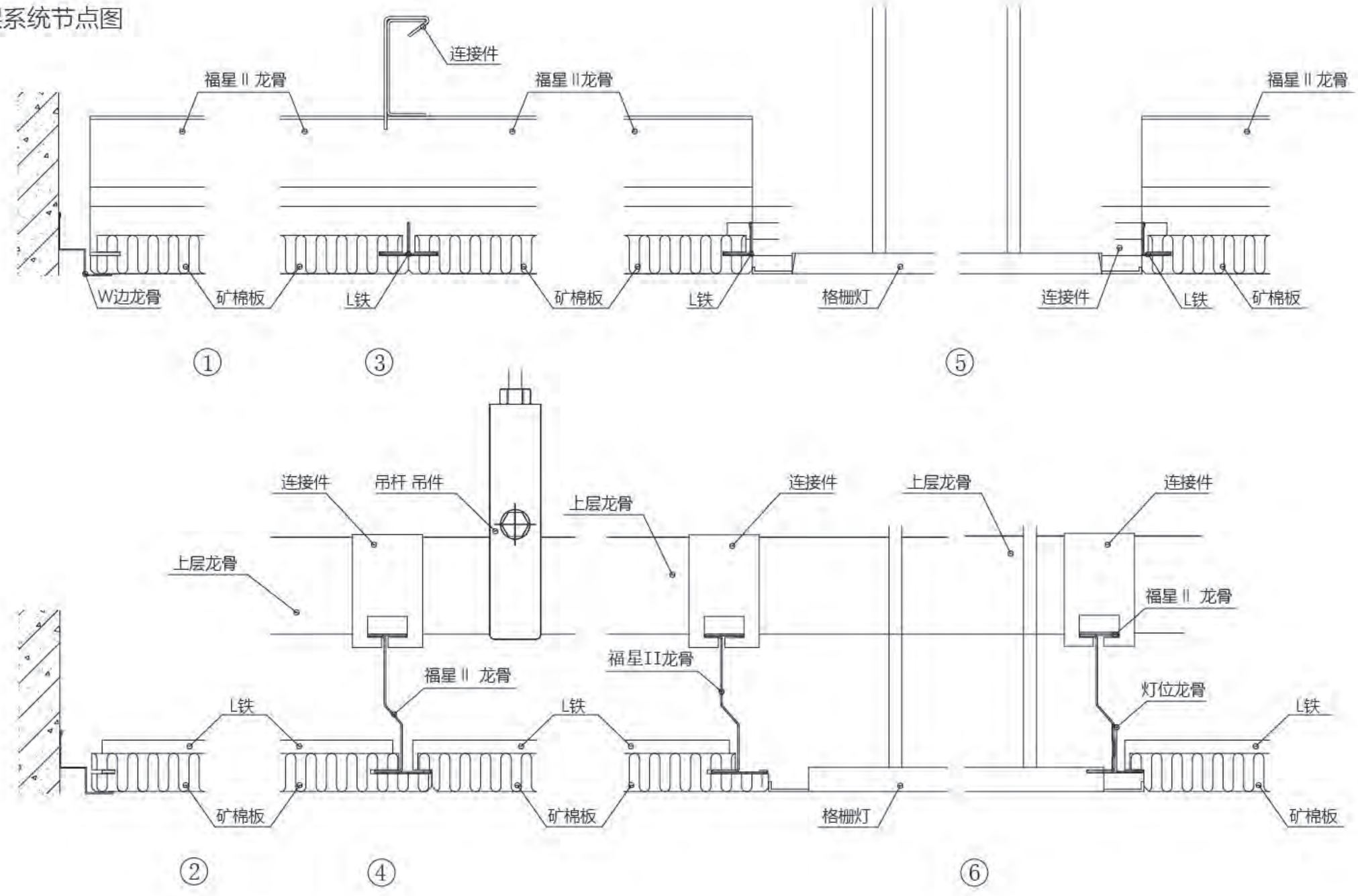
连接件
福星 II 龙骨
福星 II龙骨
福星 II 龙骨
W边龙骨
矿棉板
L铁
矿棉板
L铁
格栅灯
连接件
L铁
矿棉板
①
③
⑤
连接件
吊杆 吊件
上层龙骨
连接件
上层龙骨
连接件
上层龙骨
福星 II 龙骨
福星II龙骨
福星 II 龙骨
灯位龙骨
L铁
L铁
L铁
矿棉板
矿棉板
格栅灯
矿棉板
②
④
⑥

/暗架式吊顶/

暗架式吊顶

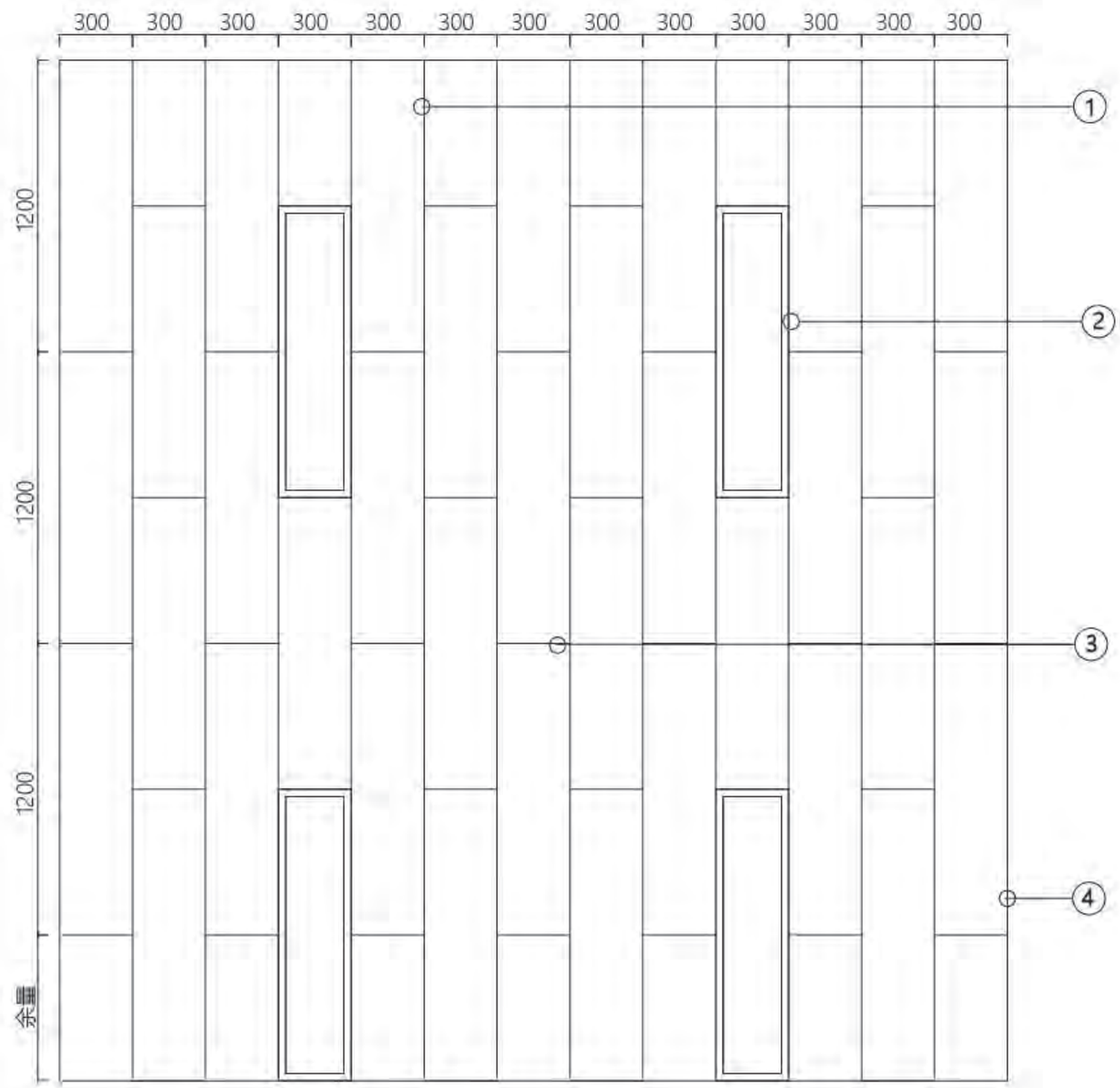
300
300
300
300
300
300
300
300
300
300
300
300
300
1200
1200
1200
余量
1
2
3
4

1 暗架主龙骨
2 300 1200灯具
3 300双L铁
4 边龙骨
5 上层轻钢龙骨

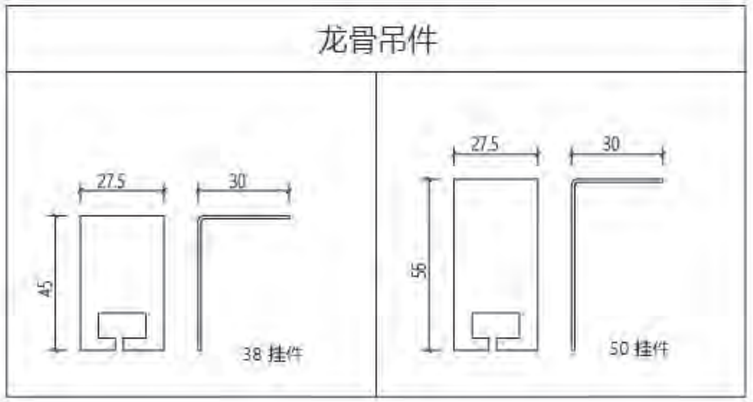
龙骨吊件
27.5
30
45
38 挂件
27.5
30
56
50 挂件

/暗架式吊顶/

暗架式吊顶

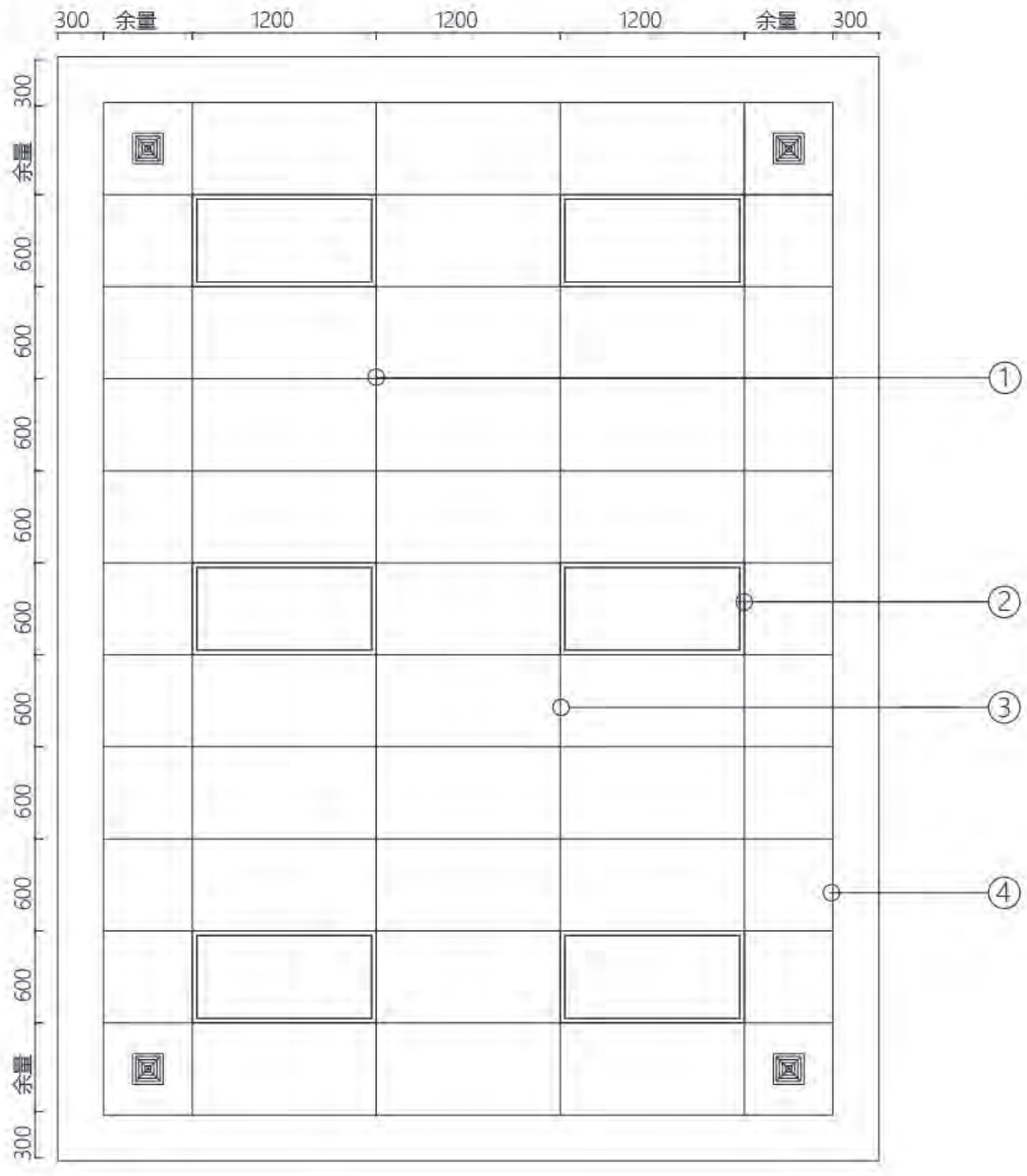
300
余量
1200
1200
1200
余量
300
300
余量
600
600
600
600
600
600
600
600
600
余量
300
1
2
3
4

1 暗架主龙骨
2 600 1200灯具
3 600双L铁
4 边龙骨
5 上层轻钢龙骨

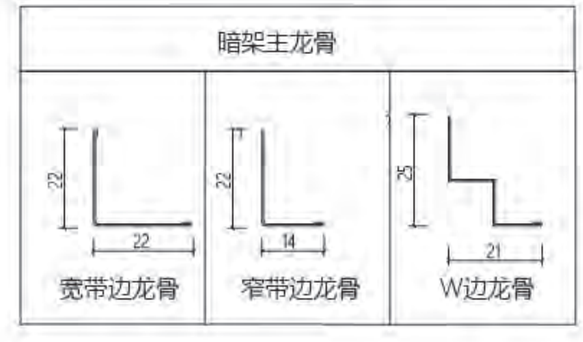
暗架主龙骨
22
22
宽带边龙骨
22
14
窄带边龙骨
25
21
W边龙骨

/暗架式吊顶/

暗架式吊顶

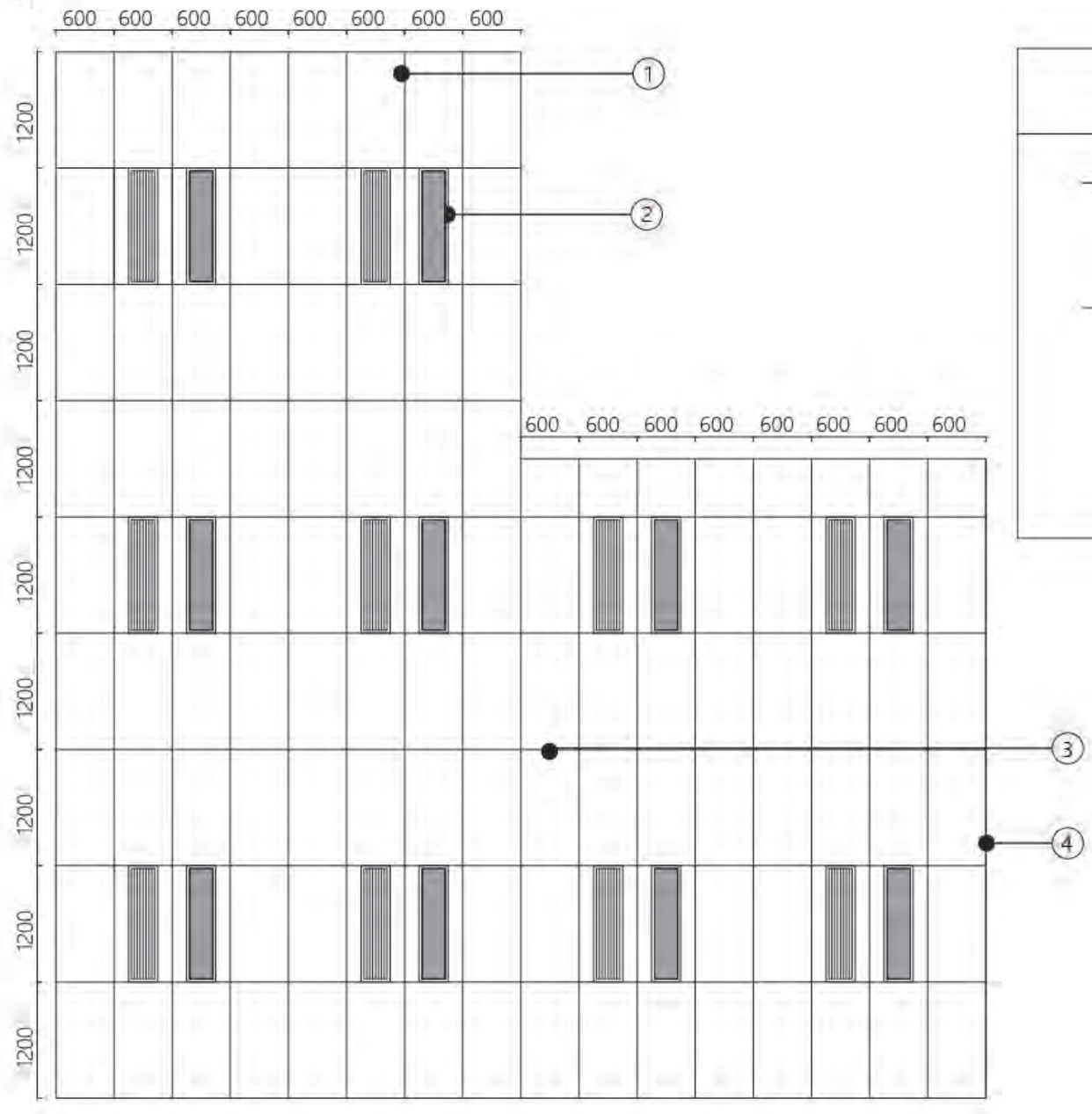

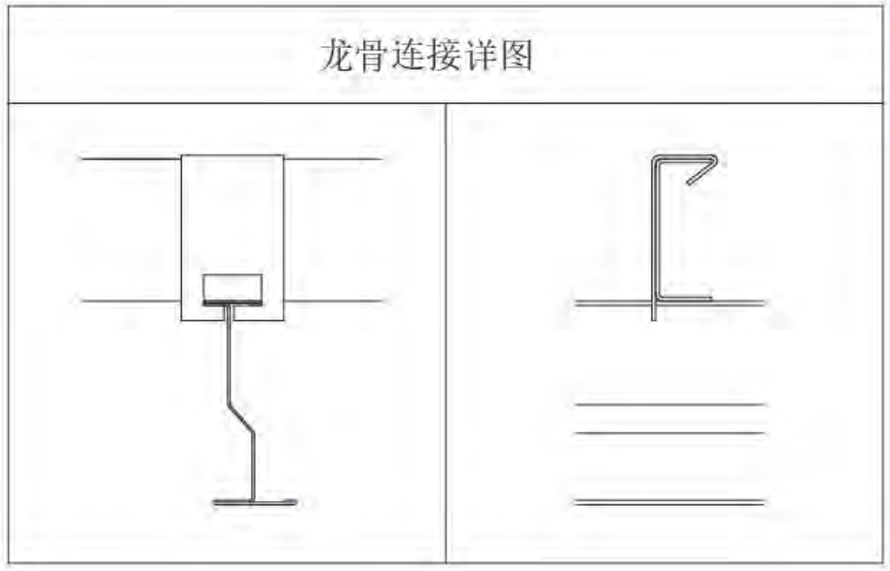

1 暗架主龙骨

2 300 1200灯具

3 600双L铁

4 边龙骨

5 上层轻钢龙骨

/暗架式吊顶/

暗架式吊顶

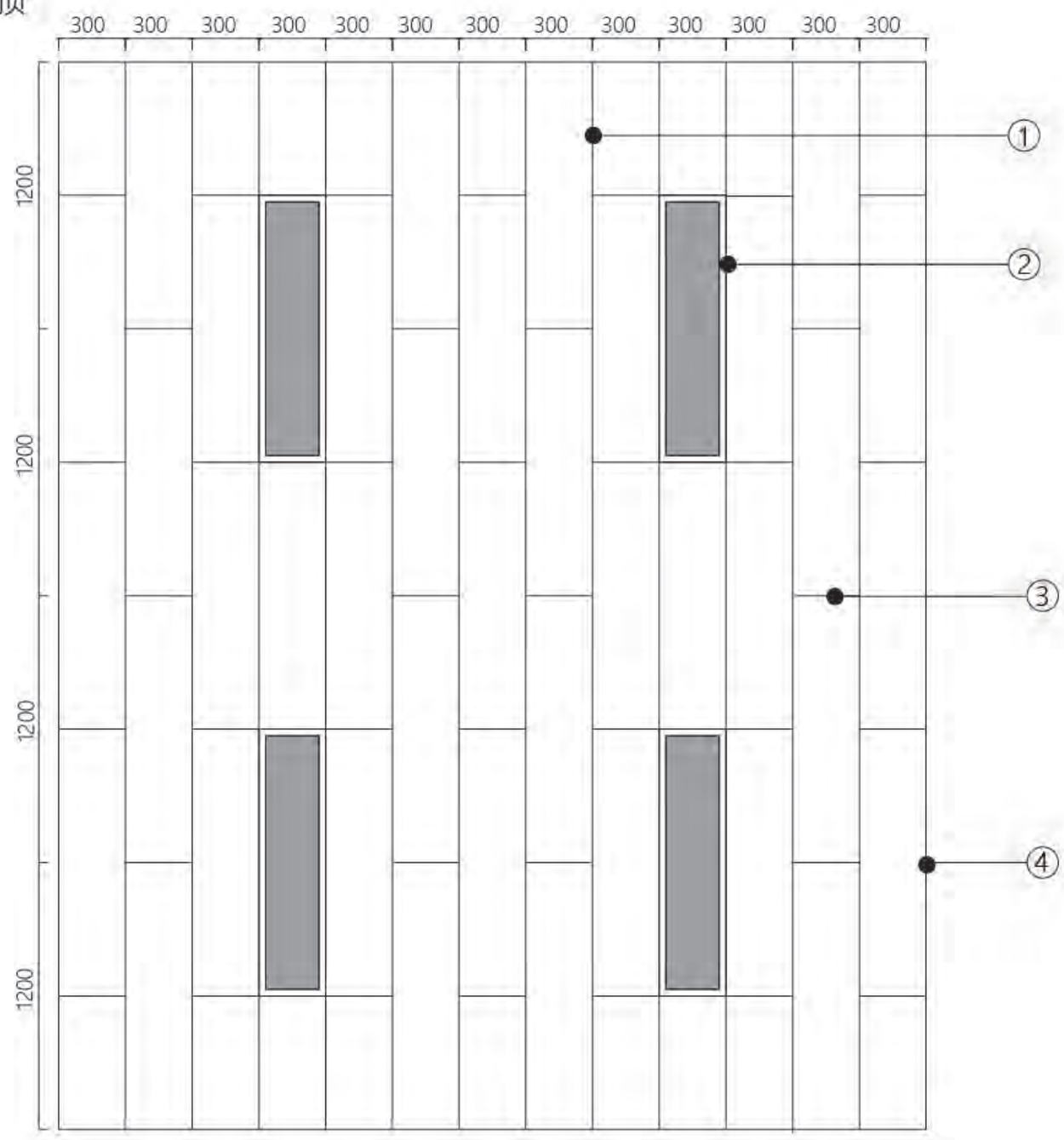
300
300
300
300
300
300
300
300
300
300
300
300
300
1200
1200
1200
1200
①
②
③
④

① 暗架主龙骨
② 300 1200灯具
③ 300双L铁
④ 边龙骨
⑤ 上层轻钢龙骨

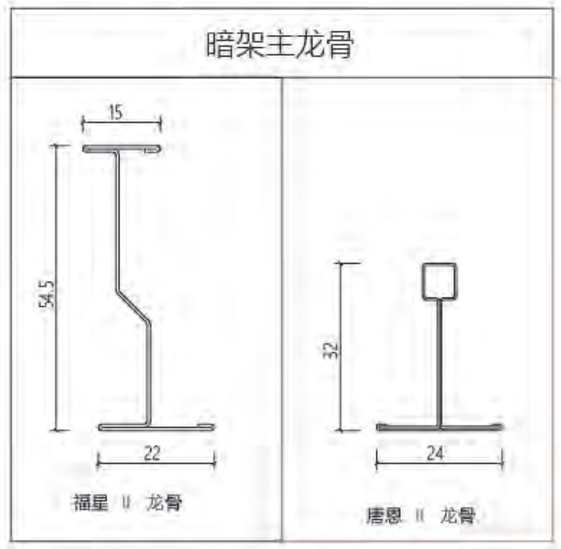
暗架主龙骨
15
54.5
22
福星 II 龙骨
32
24
唐恩 II 龙骨

/暗架式吊顶/

暗架式吊顶

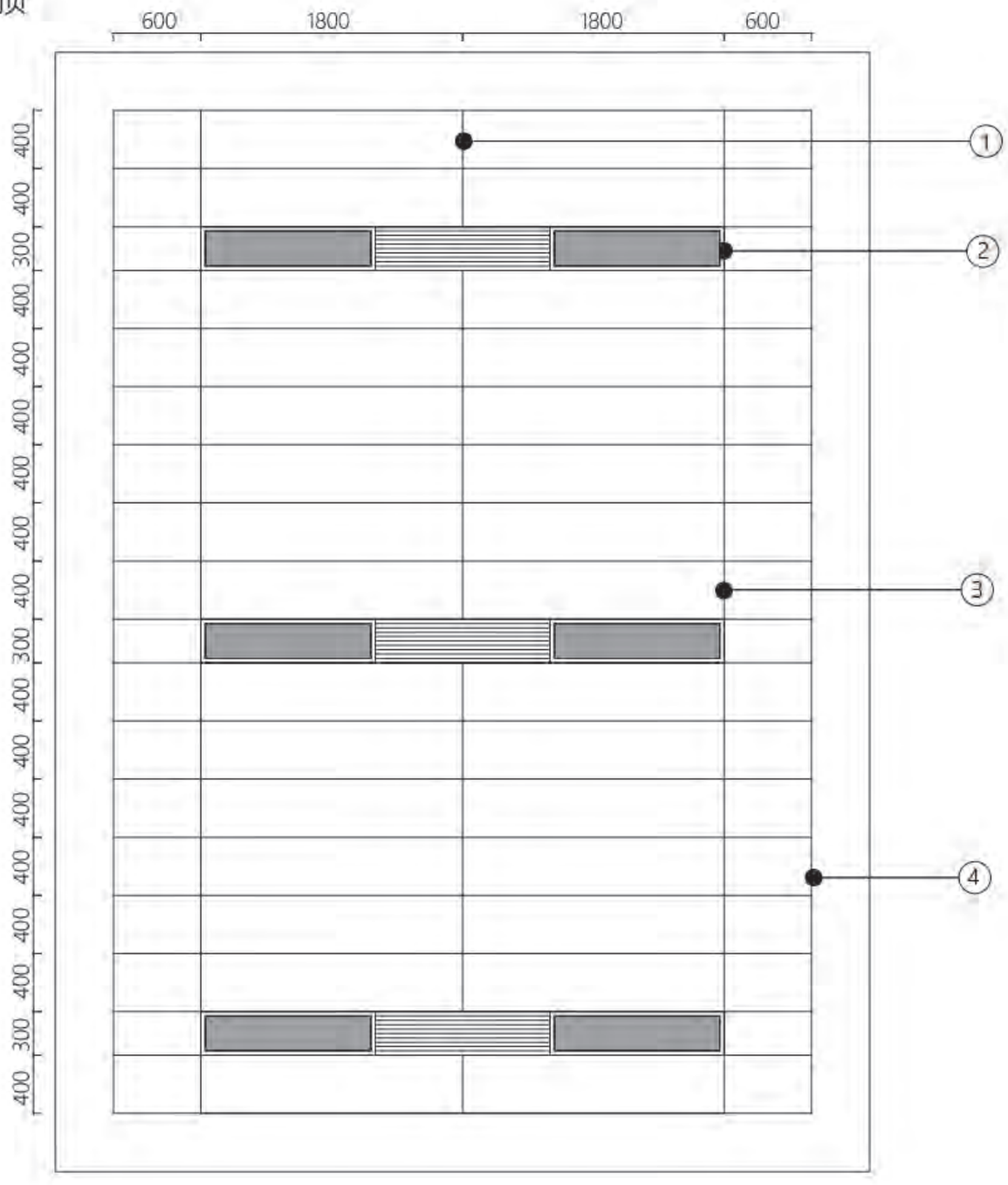
600
1800
1800
600
400
400
300
400
400
400
400
400
400
400
400
400
400
400
400
300
400
400
400
400
400
400
300
400
1
2
3
4

1 暗架主龙骨
2 300 1200灯具
3 300双L铁
4 边龙骨
5 上层轻钢龙骨

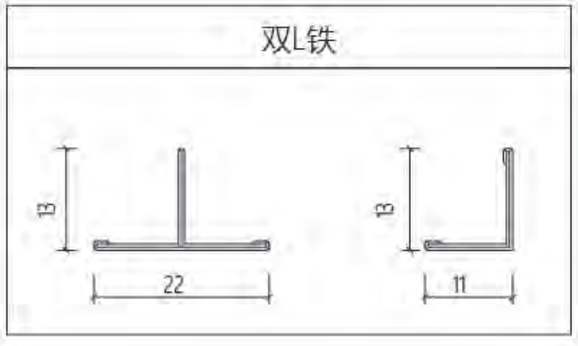
双L铁
13
22
13
11

/暗架式吊顶/

暗架式吊顶

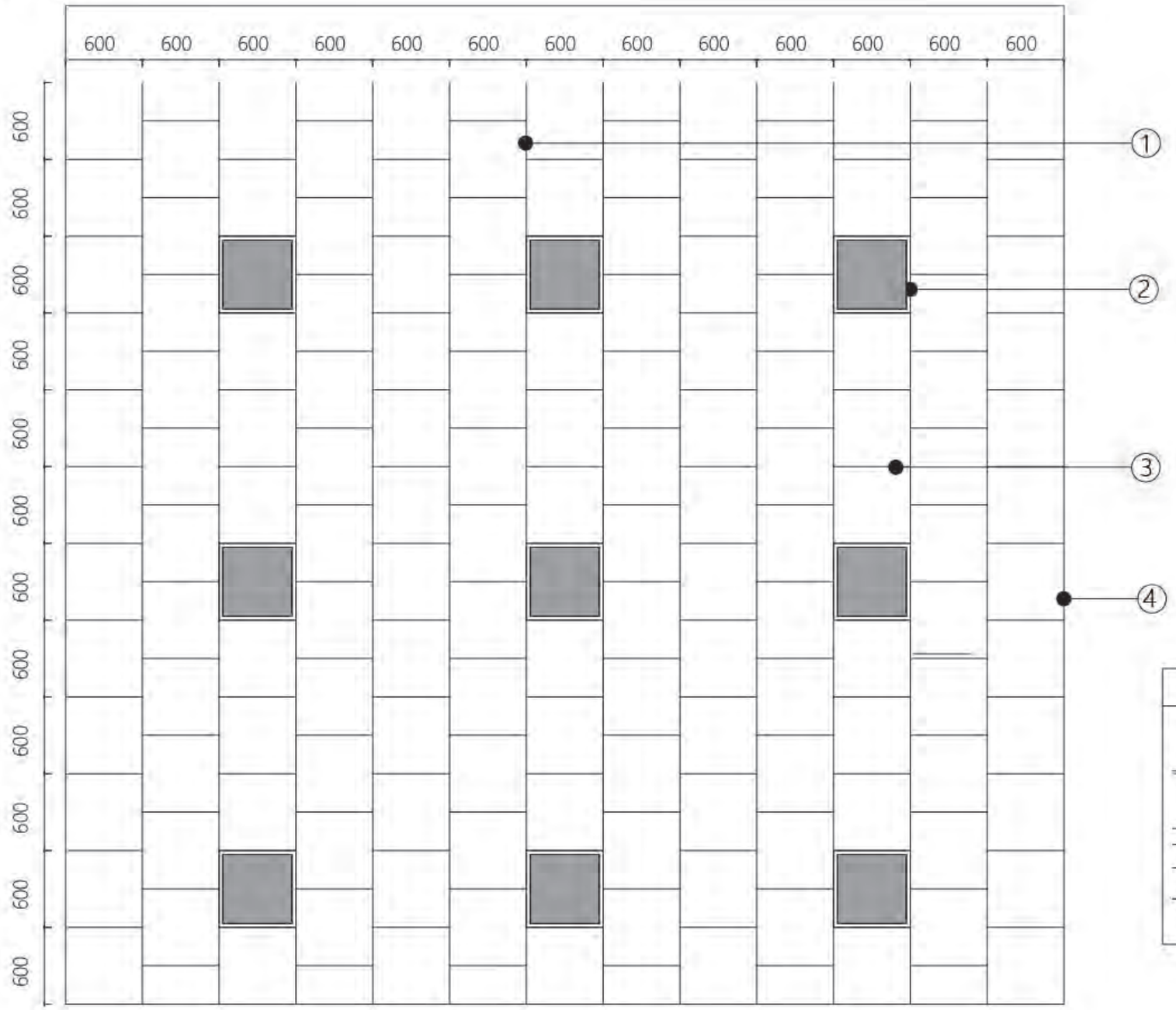

① 暗架主龙骨

② 600 600灯具

③ 600双L铁

④ 边龙骨

⑤ 上层轻钢龙骨

灯具节点详图

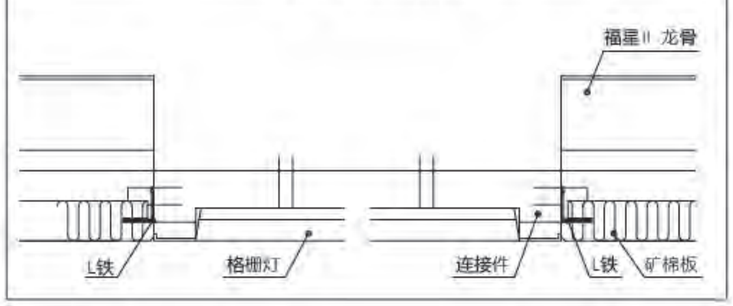

/暗架式吊顶/

暗架式吊顶

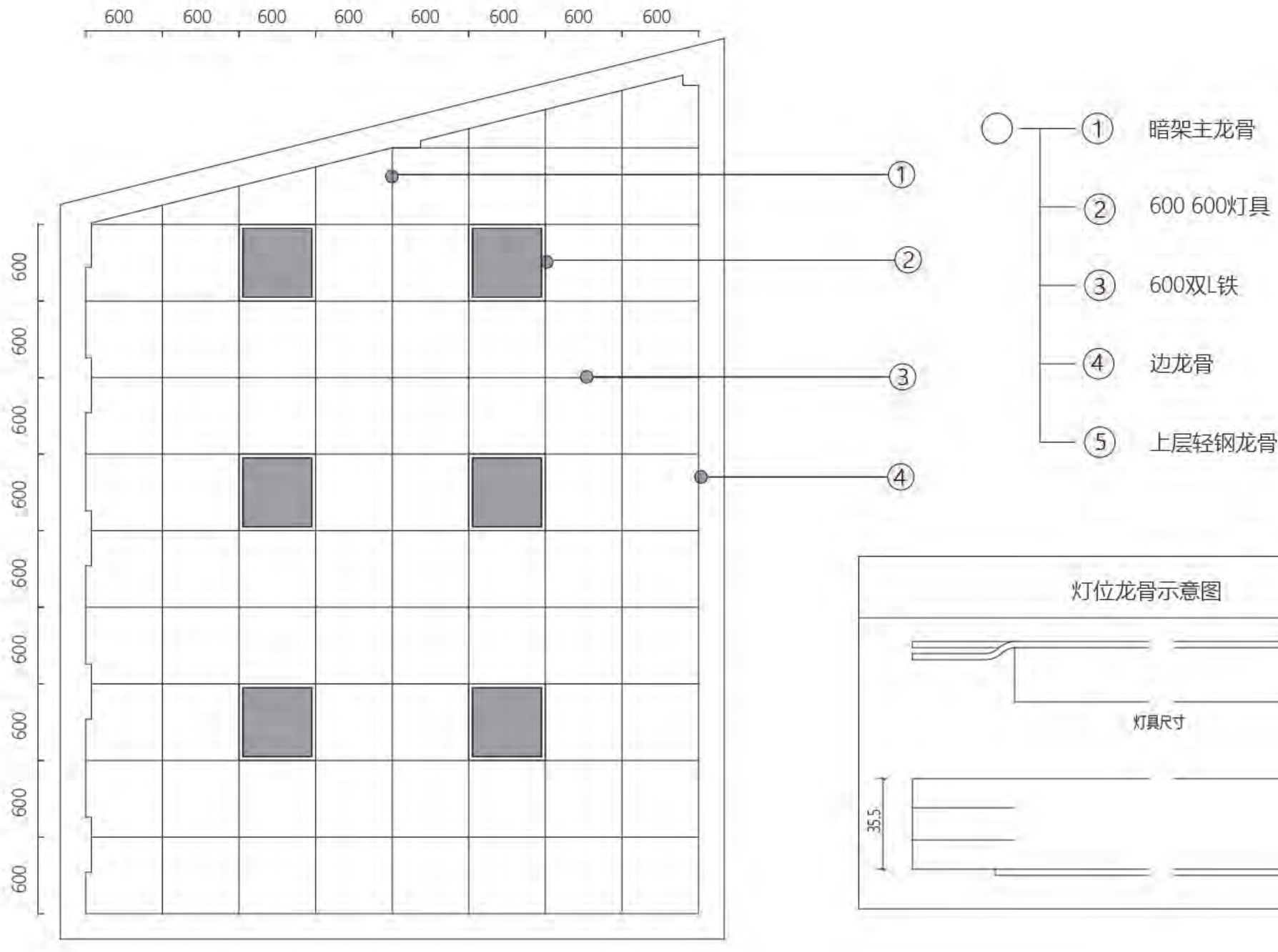
600
600
600

/ 明暗架系统 /

打破传统棋盘格局，结构稳定，防下陷能力强；开启方便，不需设检修孔；结构紧密，有效减少热传导和能量损失，节能效果显著；中低频吸声优势明显。

明暗架系统平面图

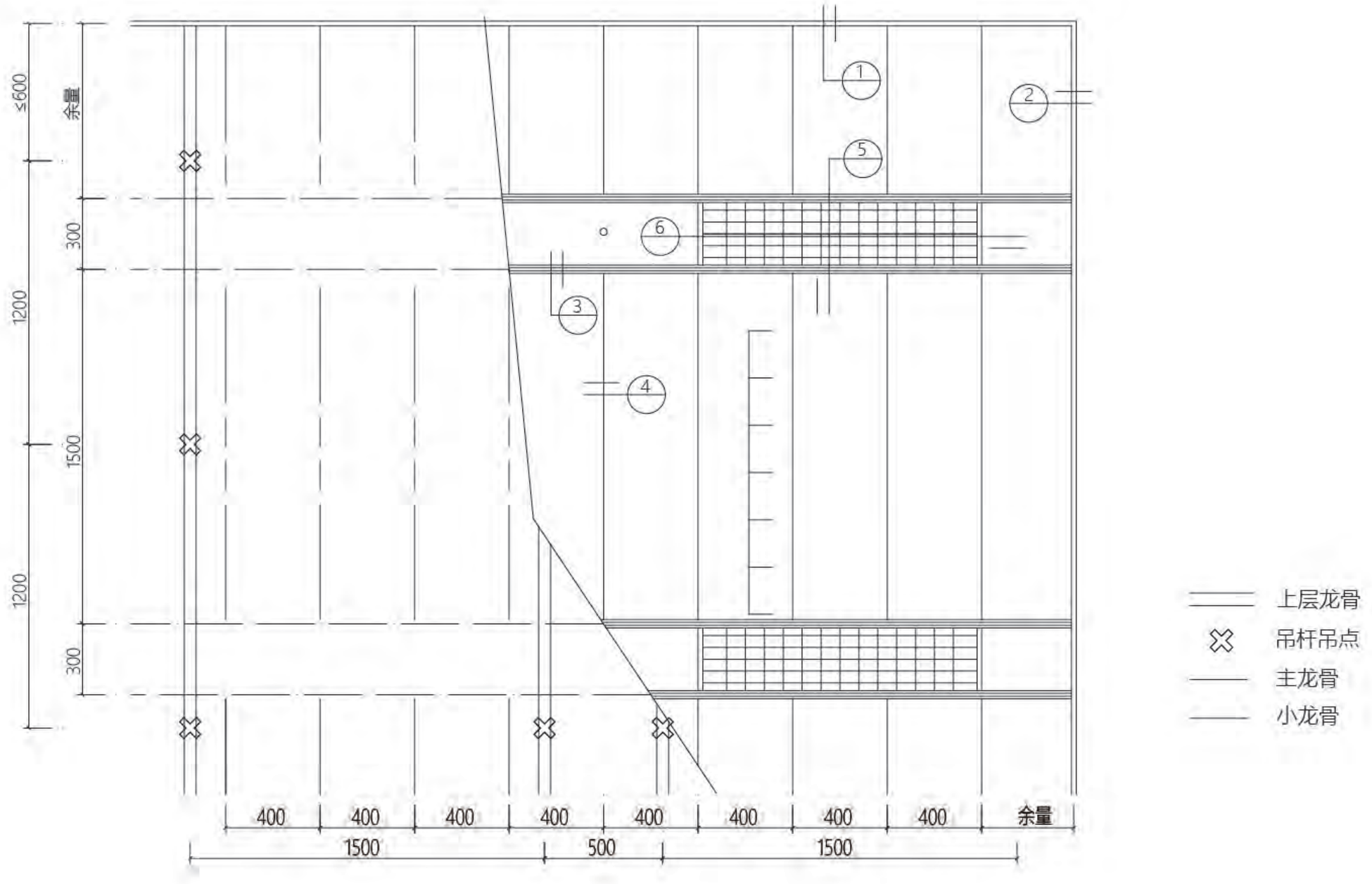
≤600
余量
300
1200
1500
1200
300
1
2
3
4
5
6
400
400
400
400
400
400
400
400
余量
1500
500
1500
上层龙骨
吊杆吊点
主龙骨
小龙骨

明暗架系统立体图

第一步　安装上层龙骨

第二步　安装边龙骨

第三步　安装下层灯带龙骨

第四步　安装矿棉板

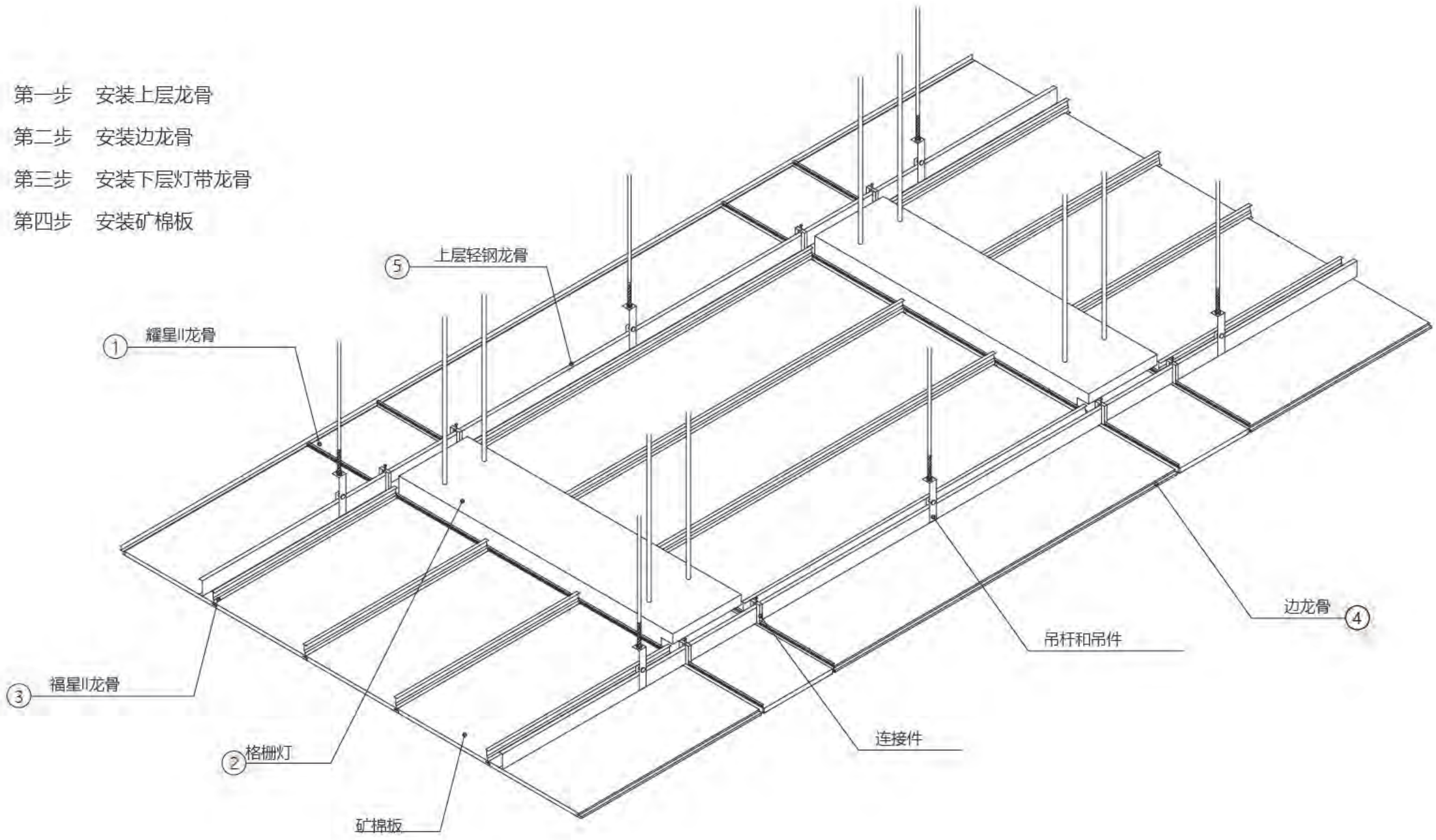

明暗架系统节点图

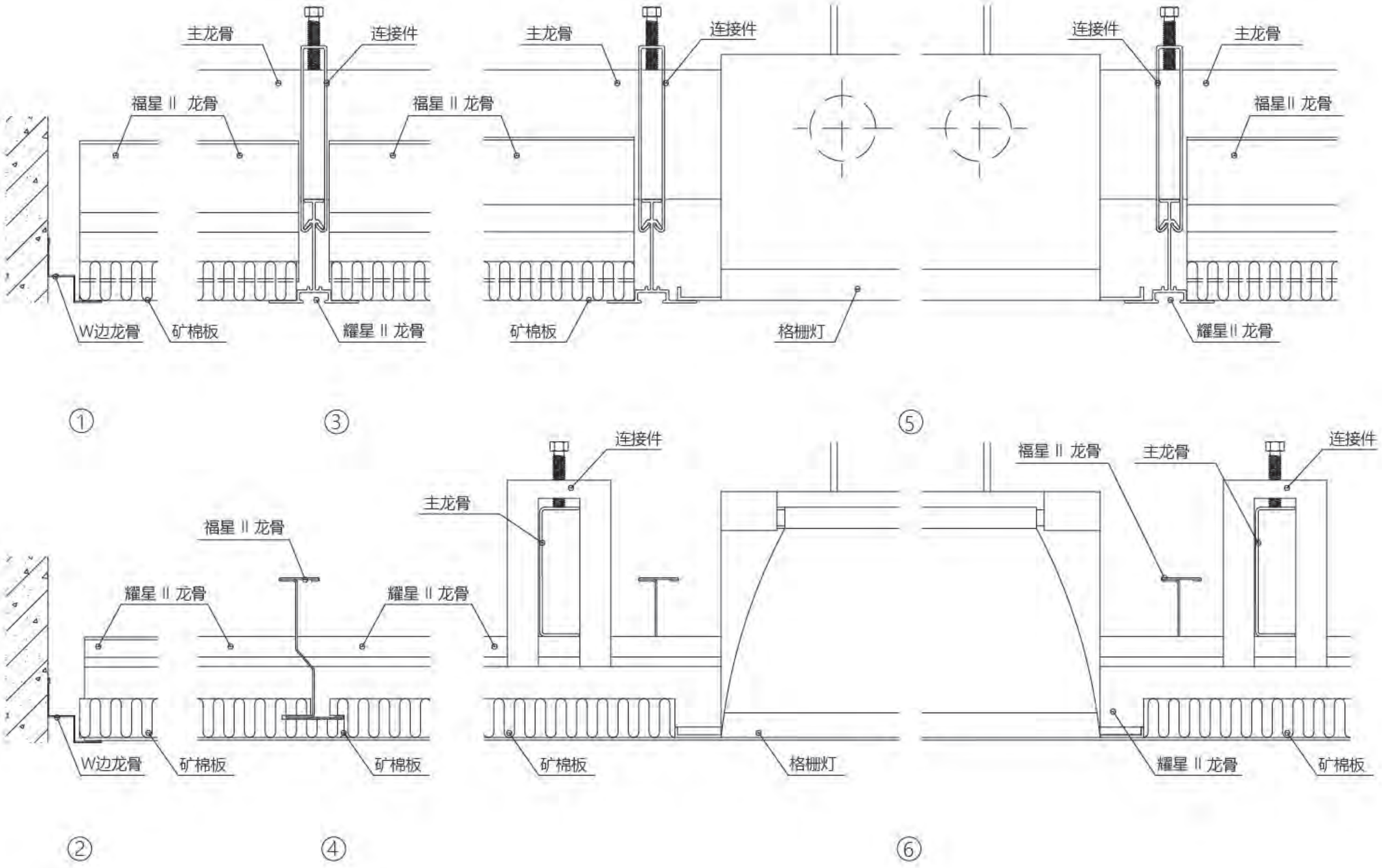
主龙骨
连接件
福星 II 龙骨
福星 II 龙骨
W边龙骨
矿棉板
耀星 II 龙骨
主龙骨
连接件
矿棉板
格栅灯
连接件
主龙骨
福星II 龙骨
耀星II 龙骨
①
③
⑤
连接件
主龙骨
福星 II 龙骨
耀星 II 龙骨
耀星 II 龙骨
W边龙骨
矿棉板
矿棉板
矿棉板
格栅灯
福星 II 龙骨
主龙骨
连接件
耀星 II 龙骨
矿棉板
②
④
⑥

明暗架系统平面图

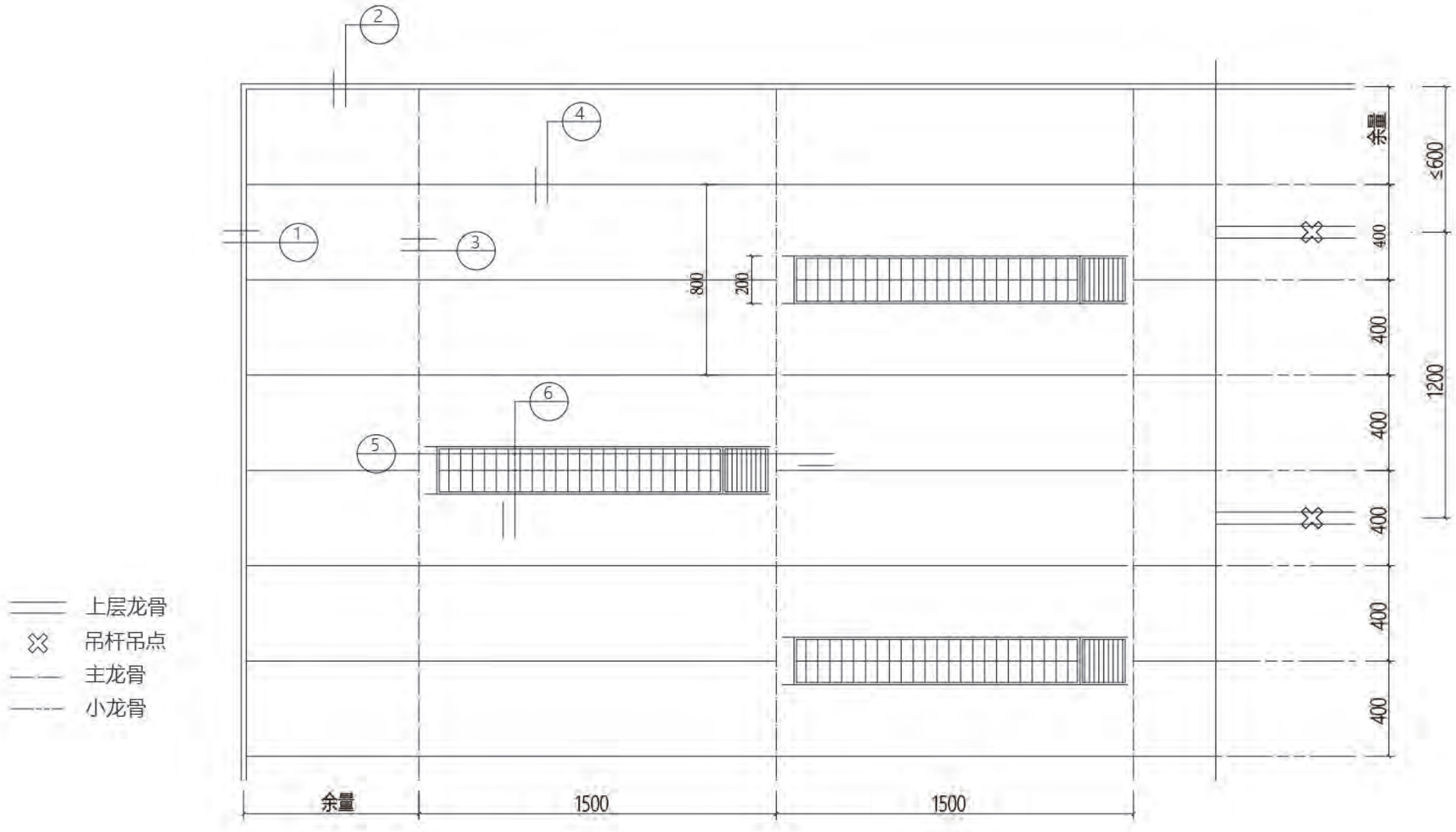
1
2
3
4
5
6
800
200
余量
≤600
400
400
400
400
400
400
1200
余量
1500
1500
上层龙骨
吊杆吊点
主龙骨
小龙骨

明暗架系统节点图

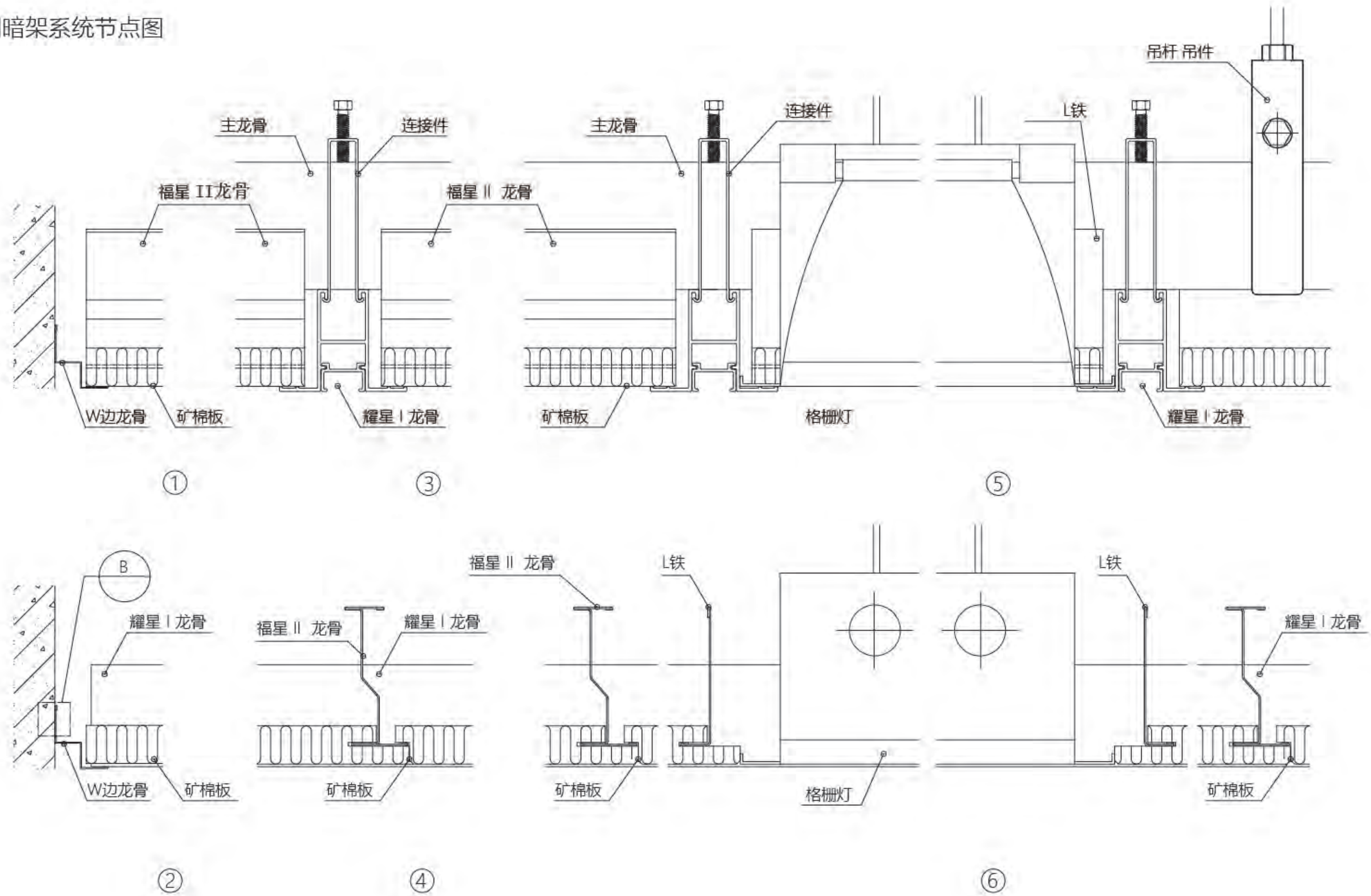
吊杆 吊件
主龙骨
连接件
主龙骨
连接件
L铁
福星 II龙骨
福星 II 龙骨
W边龙骨
矿棉板
耀星 I 龙骨
矿棉板
格栅灯
耀星 I 龙骨
①
③
⑤
B
耀星 I 龙骨
福星 II 龙骨
耀星 I 龙骨
福星 II 龙骨
L铁
L铁
耀星 I 龙骨
W边龙骨
矿棉板
矿棉板
矿棉板
格栅灯
矿棉板
②
④
⑥

/明暗架式吊顶/

明暗架式吊顶

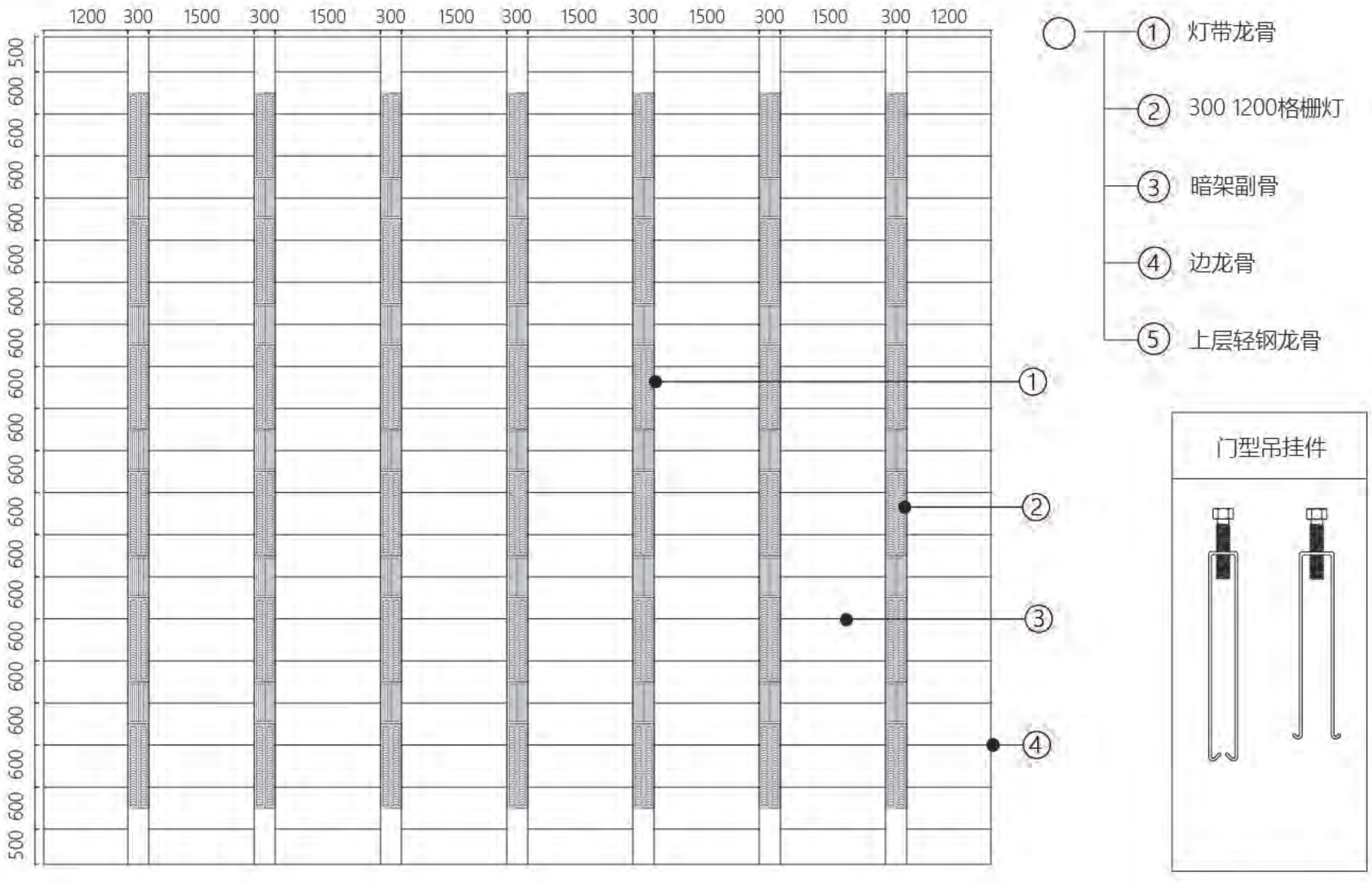
1200 300 1500 300 1500 300 1500 300 1500 300 1500 300 1500 300 1200
500 600 600 600 600 600 600 600 600 600 600 600 600 600 600 600 600 600 600 600 500
① 灯带龙骨
② 300 1200格栅灯
③ 暗架副骨
④ 边龙骨
⑤ 上层轻钢龙骨
门型吊挂件

/明暗架式吊顶/

明暗架式吊顶

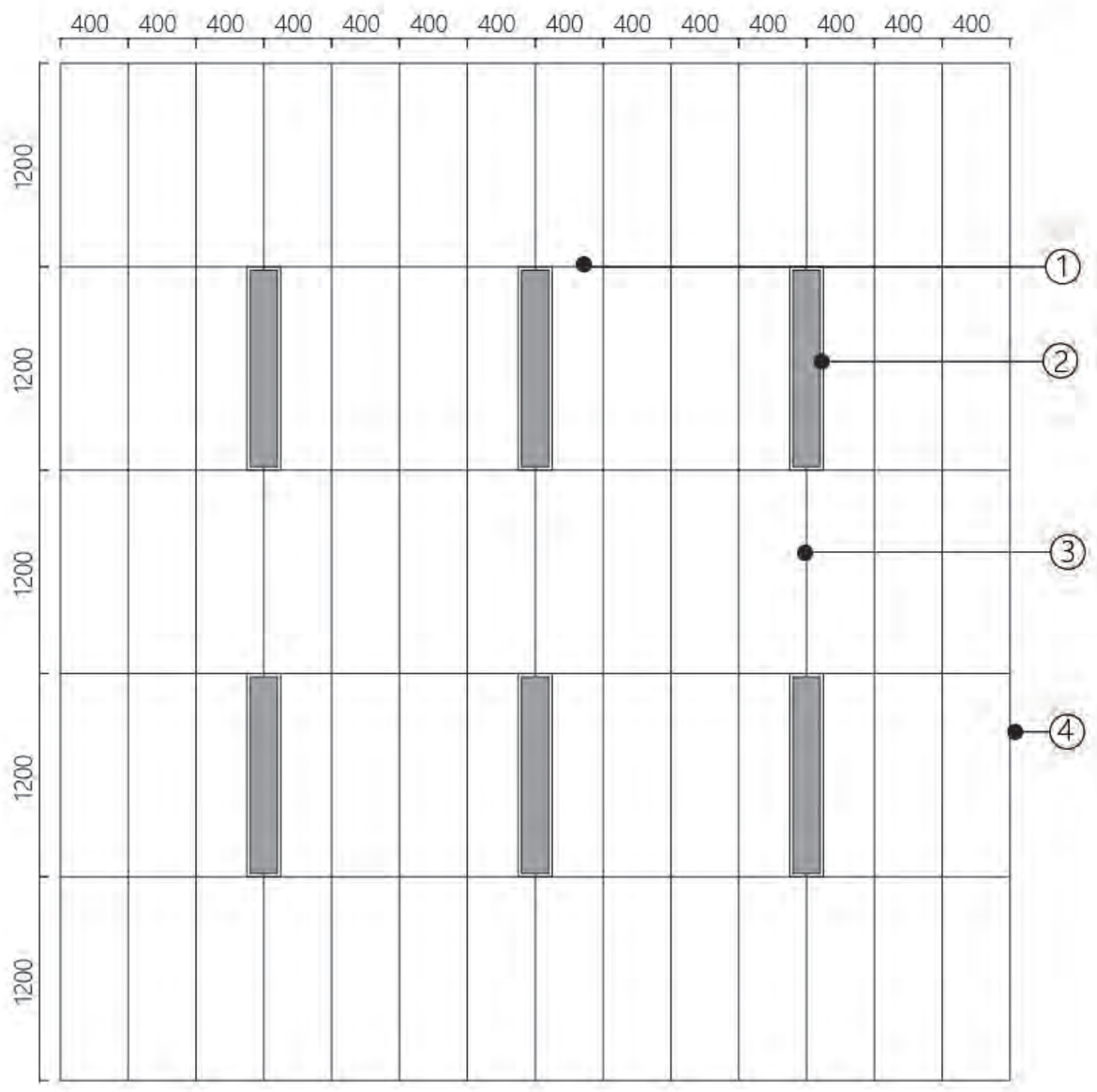

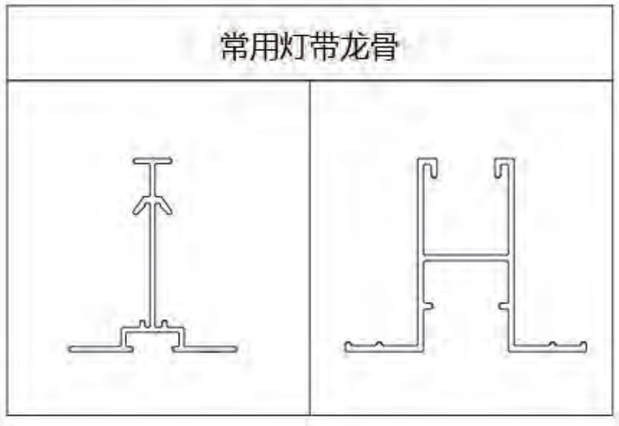

/明暗架式吊顶/

明暗架式吊顶

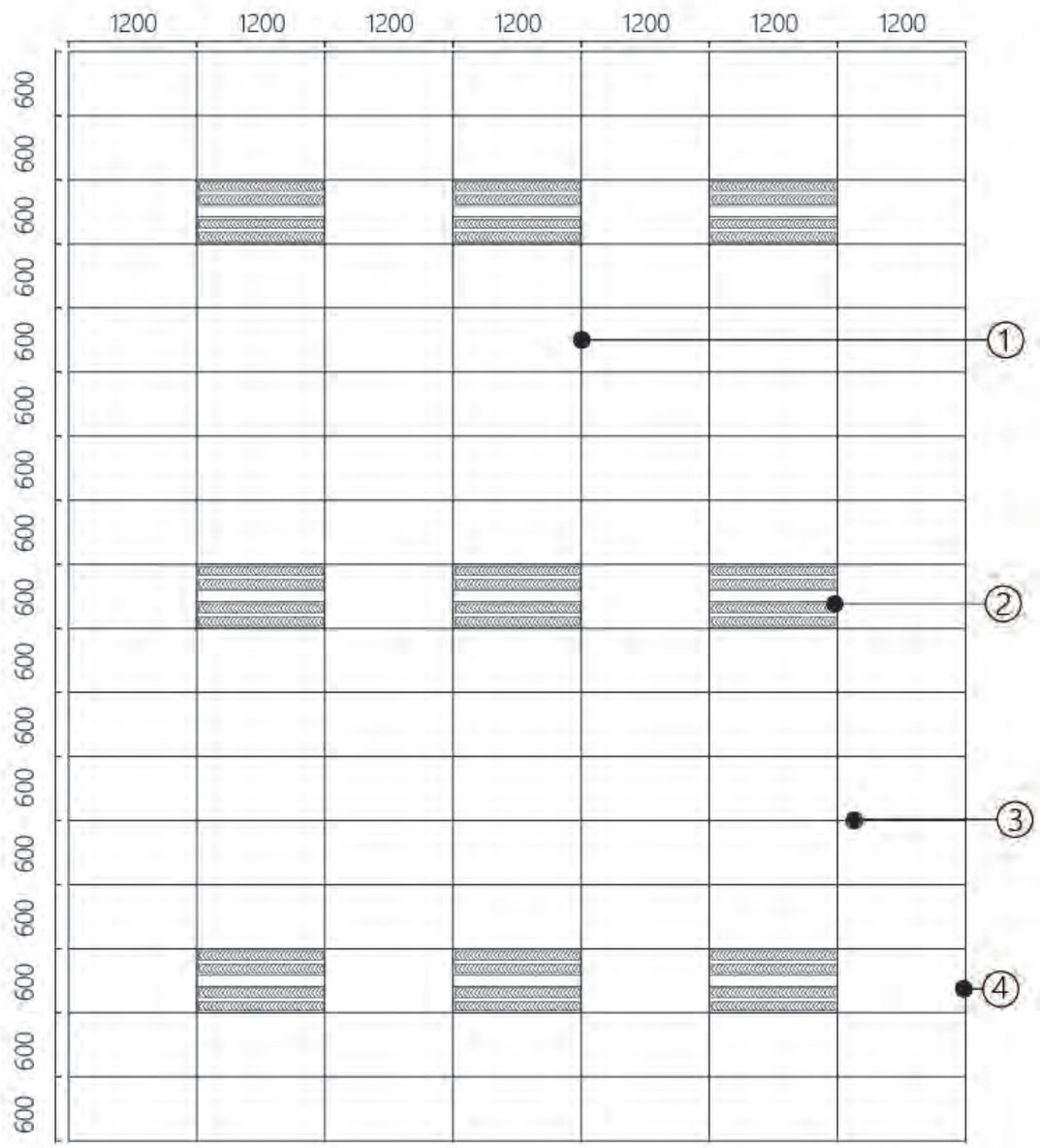
1200
1200
1200
1200
1200
1200
1200
600
600
600
600
600
600
600
600
600
600
600
600
600
600
600
600
600
①
②
③
④

① 明架龙骨
② 600 1200格栅灯
③ 暗架副骨
④ 边龙骨
⑤ 上层轻钢龙骨

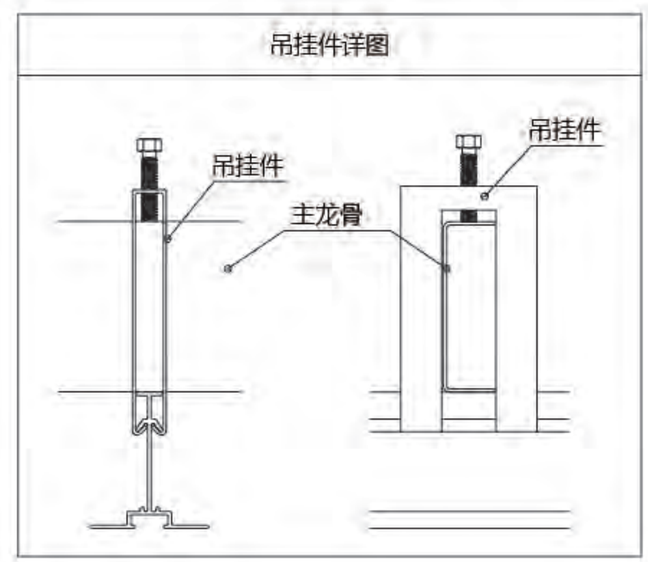
吊挂件详图
吊挂件
主龙骨
吊挂件

/明暗架式吊顶/

明暗架式吊顶

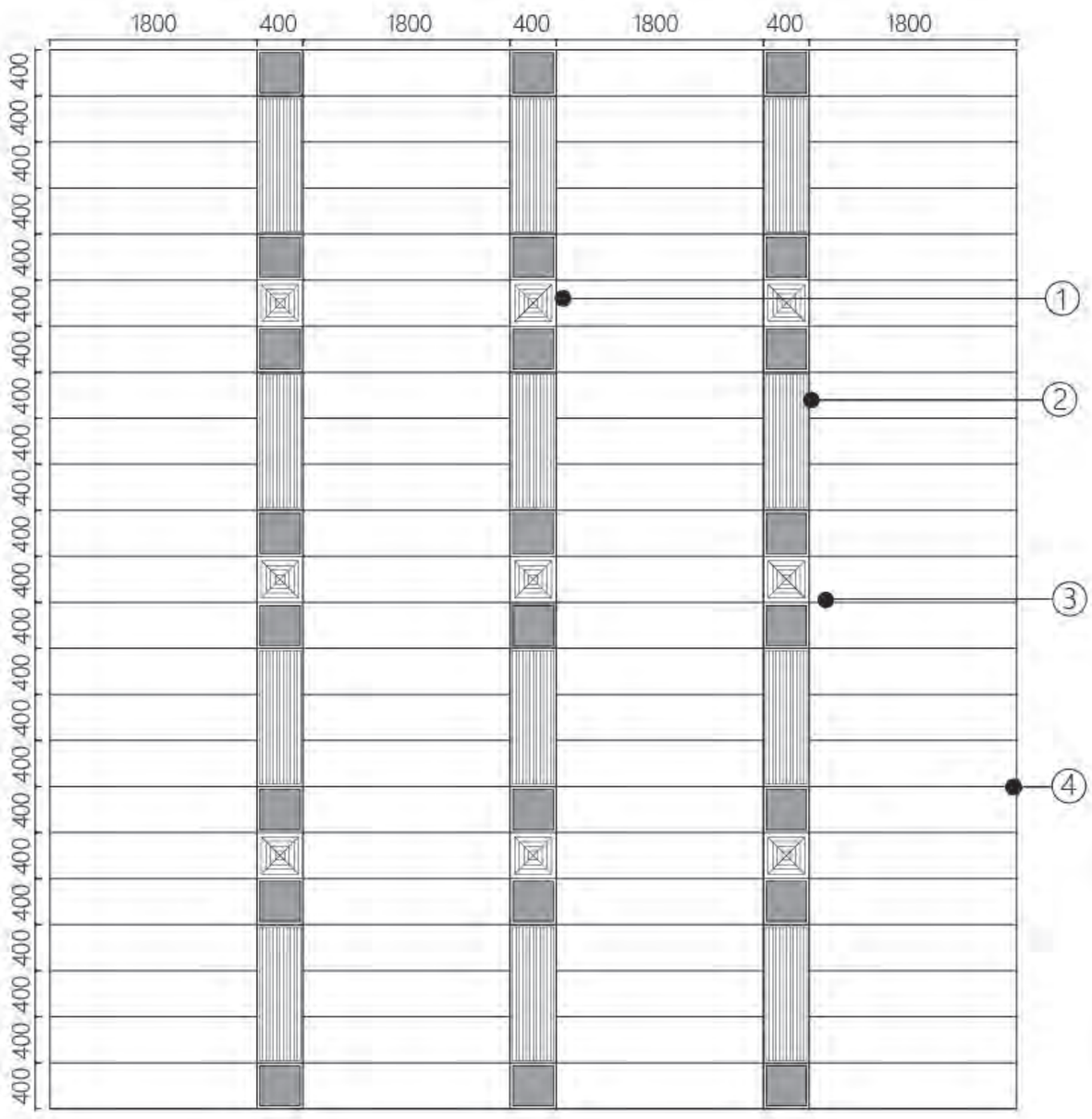

集成灯带吊顶详图

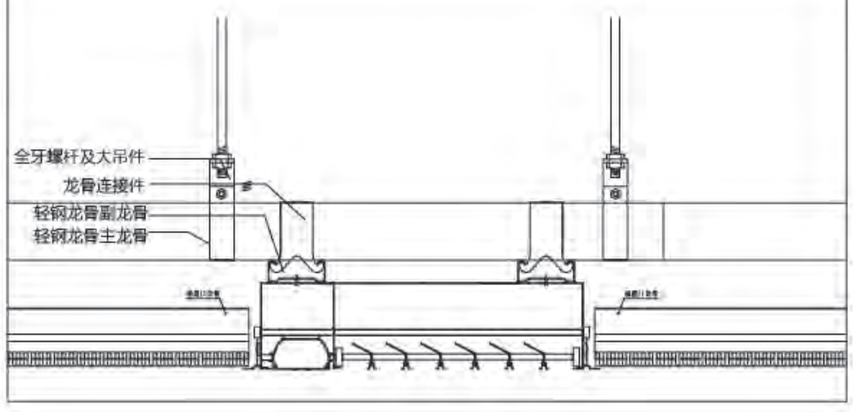

/明暗架式吊顶/

明暗架式吊顶

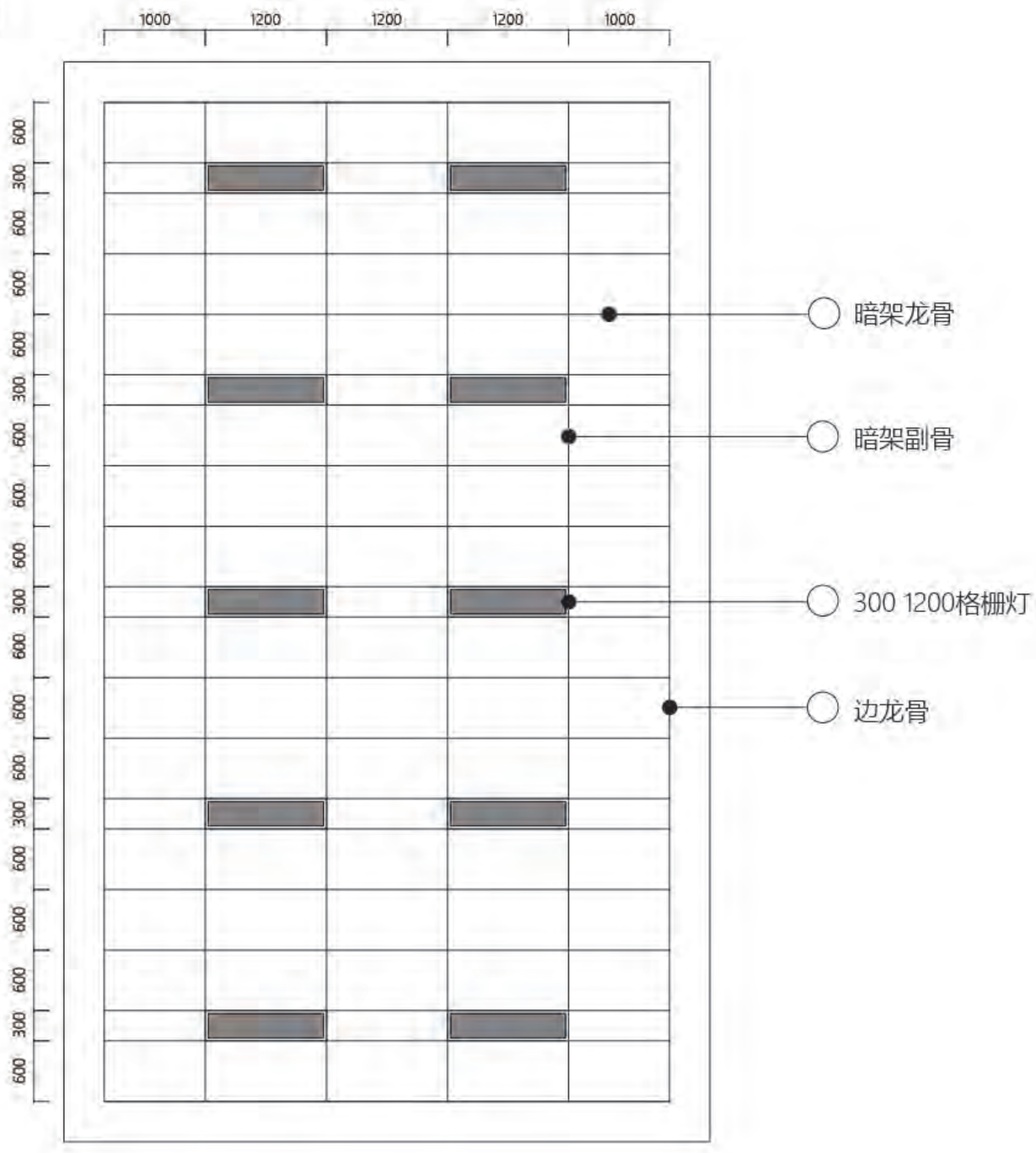
1000
1200
1200
1200
1000
600
300
600
600
600
300
600
600
600
300
600
600
300
600
600
600
300
600
暗架龙骨
暗架副骨
300 1200格栅灯
边龙骨

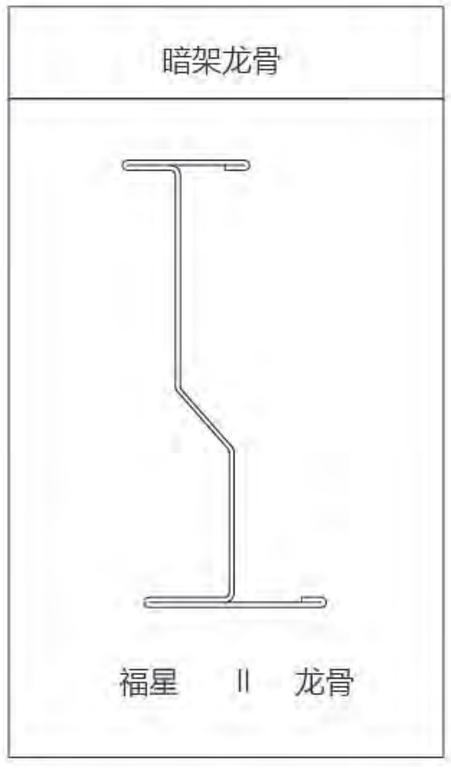
暗架龙骨
福星 II 龙骨

/明暗架式吊顶/

明暗架式吊顶

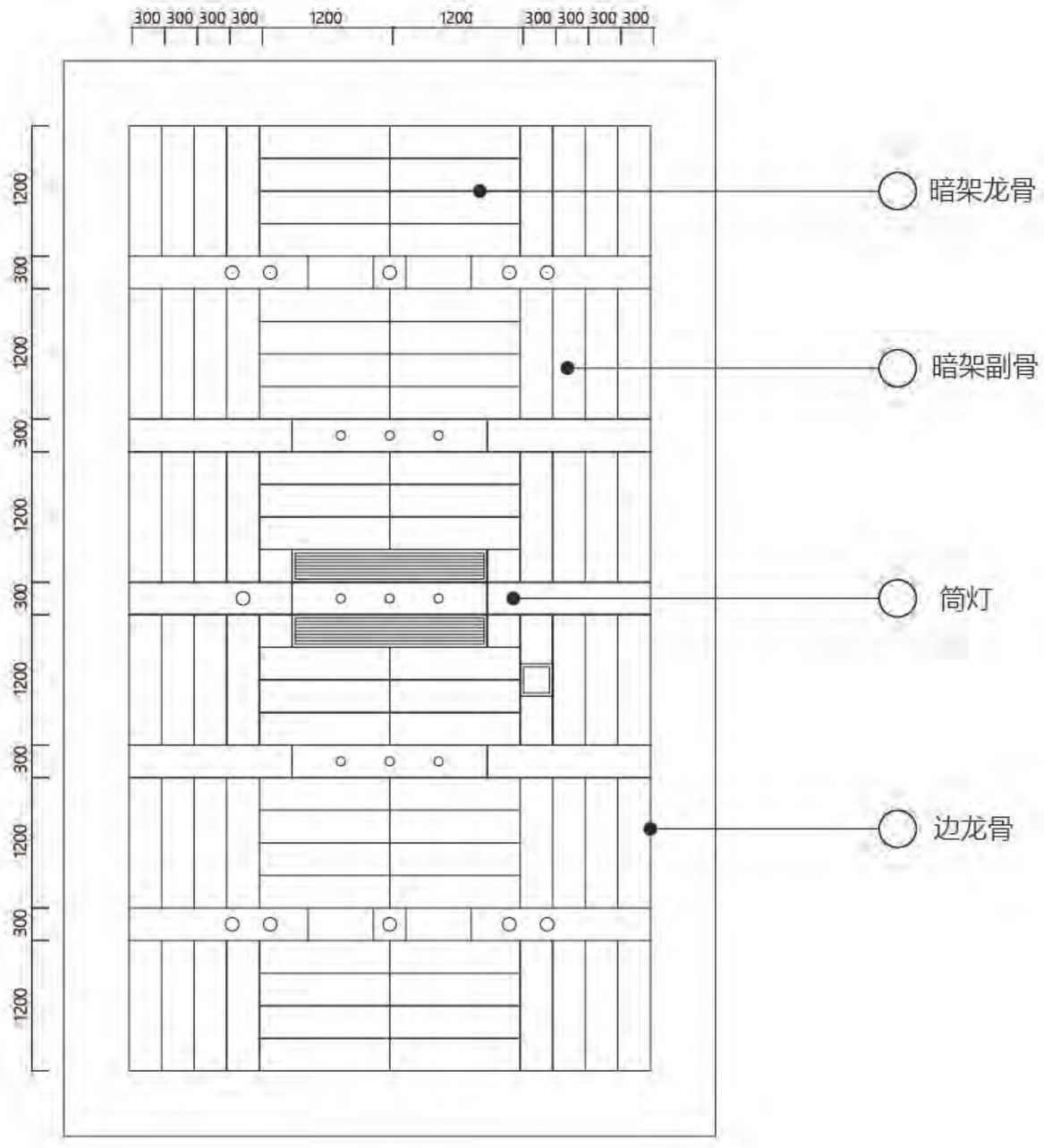
300 300 300 300
1200
1200
300 300 300 300
1200
300
1200
300
1200
300
1200
300
1200
300
1200
暗架龙骨
暗架副骨
筒灯
边龙骨

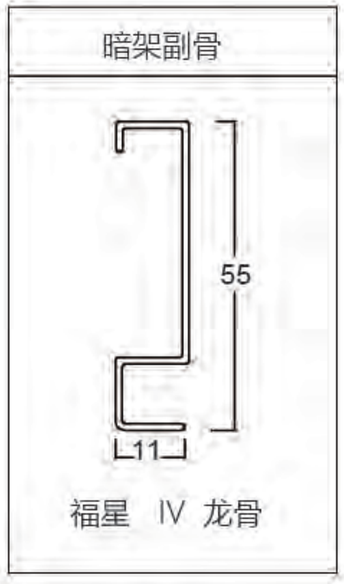
暗架副骨
55
11
福星 IV 龙骨

/走廊无吊点系统/

走廊无吊点系统

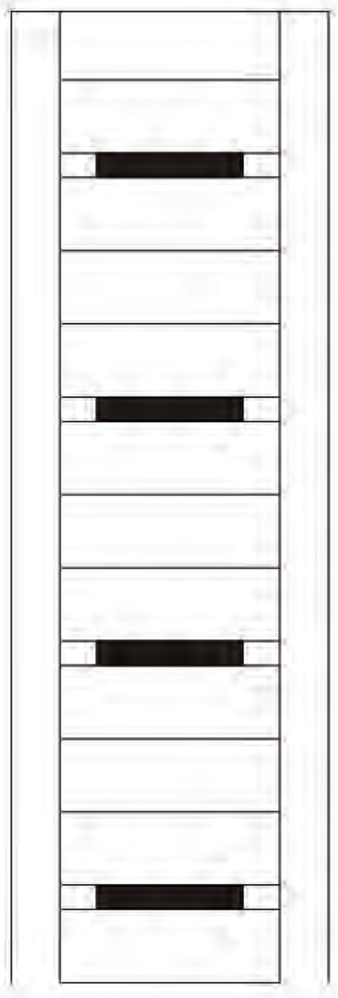

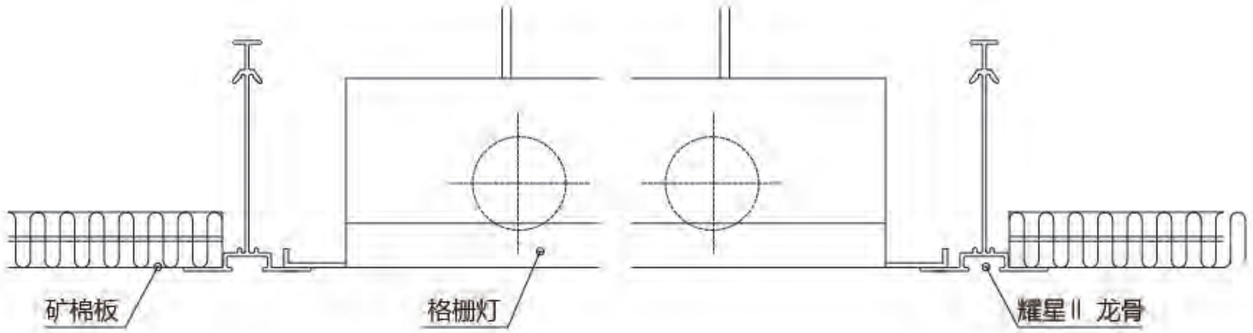

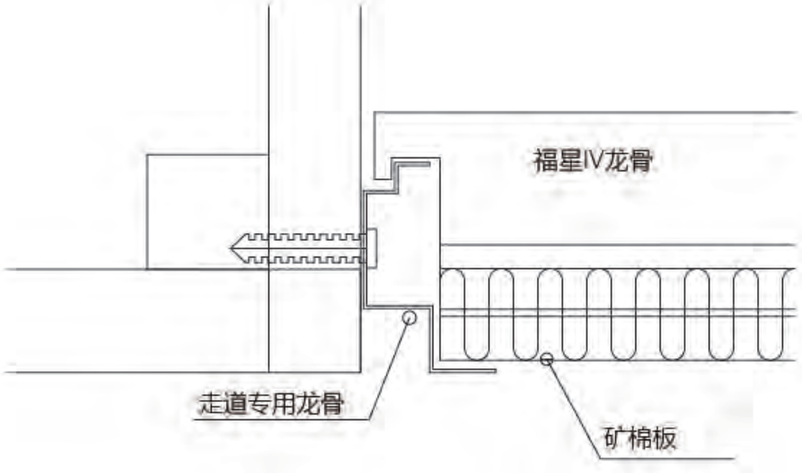

/ 粘贴系统 /

该系统弥补了有些材料吊装的不足，提高了吸声性能，改善了音质，同时也解决了有些材料易开裂的弊端，同时提高了矿棉板抗下陷能力。

粘贴系统平面图

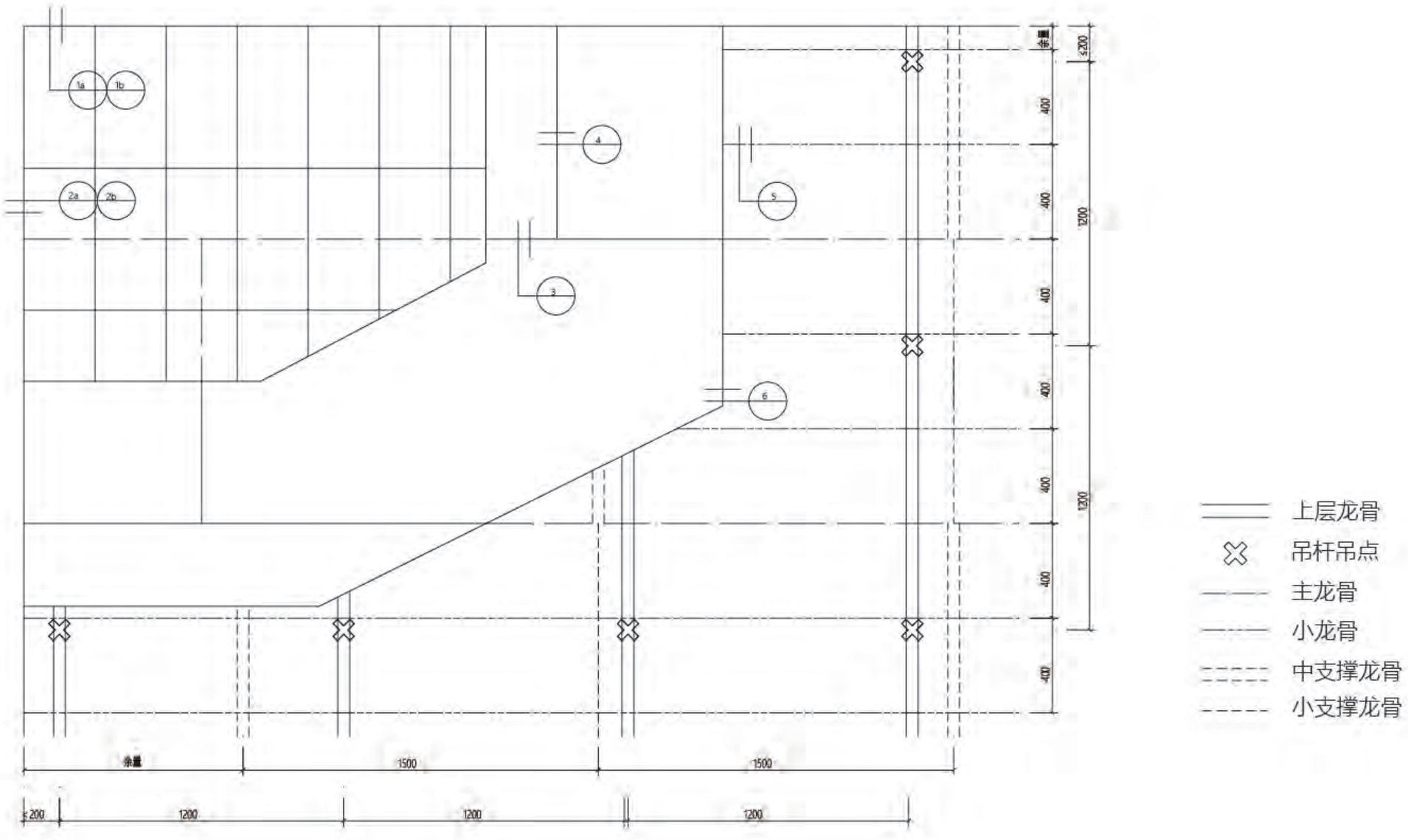

注：1.纸面石膏板规格为 3000×1200×9　　2.矿棉板规格为 300×600

粘贴系统立体图

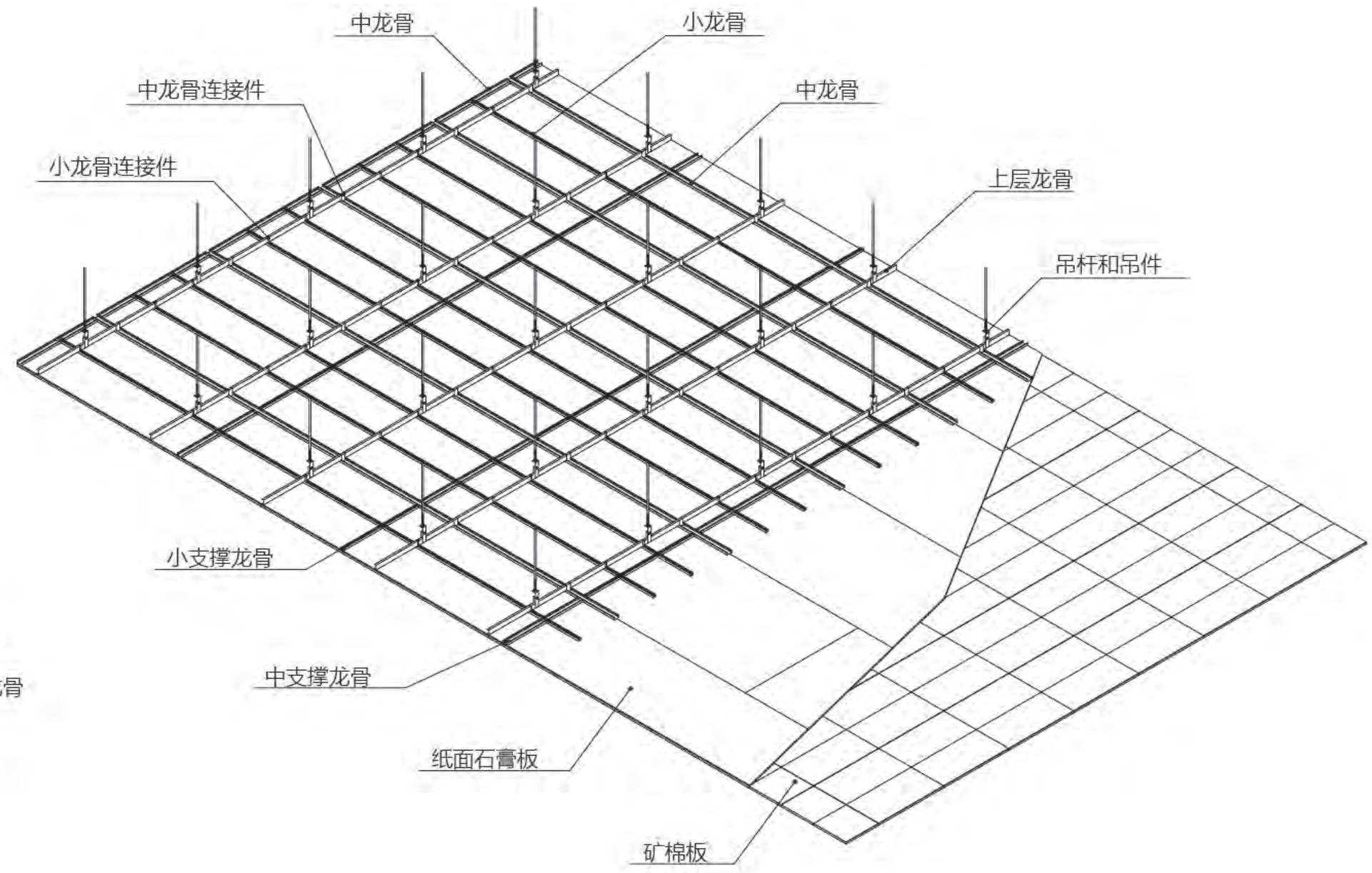

第一步　安装上层龙骨

第二步　安装基材配套龙骨

第三步　安装基材

第四步　粘贴矿棉板

粘贴系统节点图

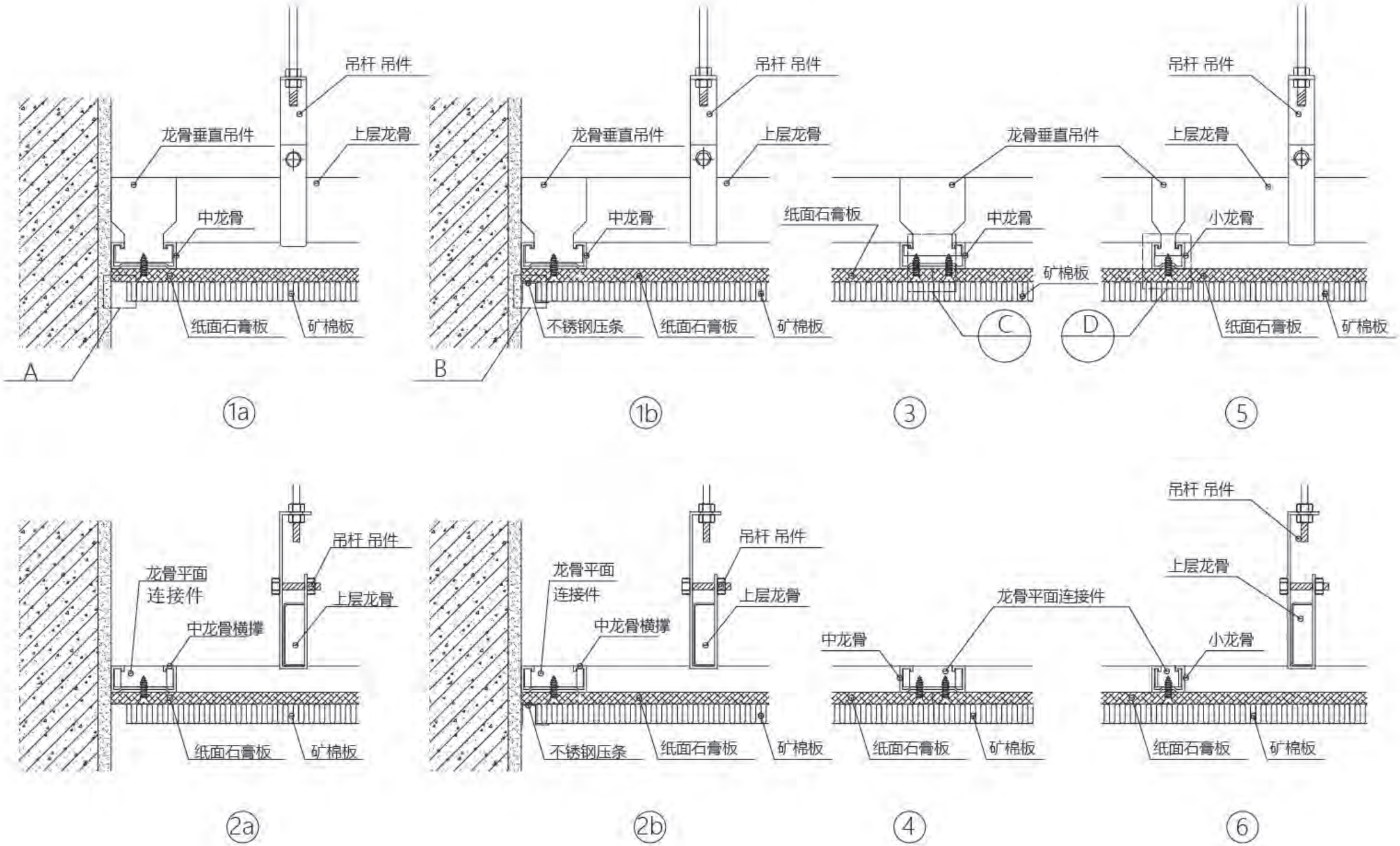
吊杆 吊件
龙骨垂直吊件
上层龙骨
中龙骨
纸面石膏板
矿棉板
A
1a
吊杆 吊件
龙骨垂直吊件
上层龙骨
中龙骨
不锈钢压条
纸面石膏板
矿棉板
B
1b
纸面石膏板
龙骨垂直吊件
中龙骨
矿棉板
C
3
吊杆 吊件
龙骨垂直吊件
上层龙骨
小龙骨
D
纸面石膏板
矿棉板
5
吊杆 吊件
龙骨平面
连接件
上层龙骨
中龙骨横撑
纸面石膏板
矿棉板
2a
吊杆 吊件
龙骨平面
连接件
上层龙骨
中龙骨横撑
不锈钢压条
纸面石膏板
矿棉板
2b
龙骨平面连接件
中龙骨
纸面石膏板
矿棉板
4
吊杆 吊件
上层龙骨
小龙骨
纸面石膏板
矿棉板
6

/粘贴式吊顶/

/粘贴式吊顶/

/经典方案/

/经典方案/

/经典方案/

/经典方案/

/经典方案/

/经典方案/

/经典方案/

/经典方案/

/经典方案/

/经典方案/

STARUSG

星牌优时吉建筑材料有限公司
STAR-USG BUILDING MATERIALS CO.,LTD.

地址：北京市东四环中路远洋国际中心A座2102-03
Rm.2102/03,BuildingA,Ocean International Center NO.56 East Fourth Ring Middle Road,Beijing
电话(Tel):86-10-85869080
传真(Fax):86-10-85869280
电邮(E-mail):star-usg@star-usg.com
邮编(P.C):100025
www.star-usg.com

本产品目录所提供资料图案仅供参考，如有异议解释权在星牌优时吉。
Information provided in this catalog is for reference only.Star-USG reserves the right to interpret this catalog in the case of disagreement.

OPTIMIZATION OF THE CEILING SYSTEMS

矿棉天花系统优选

STARUSG
星牌优时吉